418/408

Clapet de non retour à boule, à brides

Système B

Fiche Technique



socla.com

SOCLA

A WATTS Brand

SOCLA
A WATTS Brand

Description

L'obturateur du clapet de non retour à boule, à brides 418/408 est constitué d'une boule auto-nettoyante soulevée par le fluide et guidée jusqu'à un logement latéral, où elle s'efface complètement. Ce système assure un passage intégral, même avec des fluides chargés, sans risque de blocage.

- Fonctionnement vertical ascendant et horizontal (logement de la boule au-dessus de l'axe de la canalisation)
- Pertes de charge très faibles
- Silence et robustesse
- Matériaux non incrustables
- Étanchéité assurée par le revêtement caoutchouc de la boule



418



408

418/408

Clapet de non retour à boule, à brides - Système B

DN		PN	PFA en bar	PS en bar				Cat	Réf.	Poids Kg
"	mm			L1	L2	G1	G2			
2	50	10/16	10	10	10	10	10	I	**149B3140**	5,5
2 1/2	65	10/16	10	10	10	10	10	I	**149B3141**	9,1
3	80	10/16	10	10	10	10	10	I	**149B3142**	13,3
4	100	10/16	10	10	10	10	10	I	**149B3143**	20,9
5	125	10/16	10	10	10	0,5	10	I	**149B3144**	27,5
6	150	10/16	10	10	10	0,5	10	I	**149B3145**	35,7
8	200	10	10	10	10	0,5	10	I	**149B3146**	63,7
10	250*	10	10	10	10	0,5	10	I	**149B2907**	128,9
12	300*	10	10	10	10	0,5	10	I	**149B2908**	220,1
14	350*	10	10	10	10	0,5	10	I	**149B2909**	345,6

*Type 408

Options: Revêtement et perçage de brides spécifiques, épaisseur 250µm, lestage de boule du DN 80 au DN350, visserie inox A4, matériaux... nous consulter

Important :

Les indications de température et de pression données pour les différentes catégories de fluides (L1/L2/G1/G2) ne constituent en aucun cas une garantie d'utilisation. Il est donc indispensable de valider l'utilisation des produits en fonction des conditions de service auprès de notre service préconisation.

De plus, les notices d'instructions de service sont disponibles sur notre site Internet www.socla.com ou sur simple demande auprès de notre service commercial.

Caractéristiques techniques	
Température d'utilisation	-10 °C à 80 °C
Pression de fonctionnement admissible (PFA) en eau	Voir tableau ci-dessus
Pression de service maxi admissible (PS) autres fluides	Voir tableau ci-dessus
Raccordement	Brides percées PN (voir tableau)
Fluides admis	Liquides épais, liquides visqueux, liquides chargés, gaz, eaux usées

Nomenclature et matériaux

Type 418

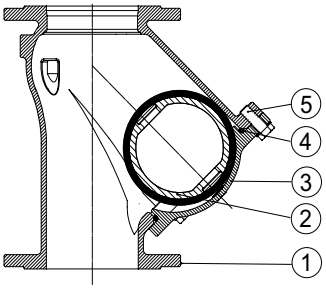

Type 408

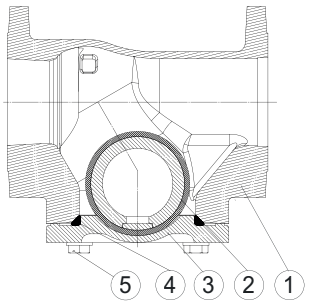

N°	Désignation		Matériaux
1	Corps		Fonte revêtu Epoxy
2	Boule	DN 50 à 100	Aluminium rev. NBR
		DN 125 à 350	Fonte revêtu NBR
3	Chapeau		Fonte revêtu Epoxy
4	Joint		NBR
5	Vis-rondelles		Inox A2

Option : la liste des composants peut être remplacée par des composants équivalents ou catégorie supérieure.

Agréments

PED 2014/68/UE
CPR 305/2011/UE

Normes / Réglementation :
Conformité CE directive 2014/68/UE
Conformité CE réglement 305/2011/UE norme EN12050-4
Perçage brides suivant EN558
Longueur suivant EN558 série 48 (sauf DN 350 : type 408)
Corps en fonte ductile EN-GJS 400-15
Étanchéité : catégorie A suivant norme ISO 5208

Tests :
Test hydraulique suivant EN 12050-4

Application

Le clapet de non retour à boule, à brides 418/408 conçu suivant la EN 12050-4 destiné à assurer une protection optimale contre l'inversion de débit des pompes en station de refoulement des eaux usées et de fluides chargés ou visqueux, assainissement.

Installation

Installation :

Avant la mise en service, vérifier que :

- les conditions de service sont compatibles avec les données présentes sur la plaque signalétique, la notice d'instruction et les données du constructeur,
- le clapet fonctionne convenablement en effectuant quelques ouvertures/fermetures de l'obturateur,
- le clapet est exempt de toutes pollutions à l'intérieur.

Sur une installation neuve ou après une maintenance, le circuit devra être rincé afin d'évacuer les corps solides qui risqueraient d'endommager les parties internes du clapet.

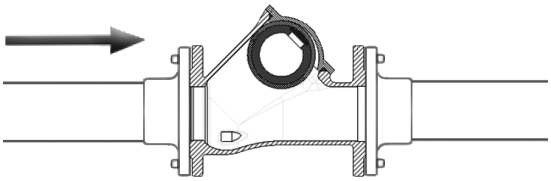

Position horizontale
Une installation horizontale requiert une vitesse du fluide de 1 à 1.5 m/s s'il n'y a pas de pression dans le réseau. Une contre pression de 1 bar est nécessaire afin d'éviter les nuisances sonores et le coup de bélier à la fermeture de la valve

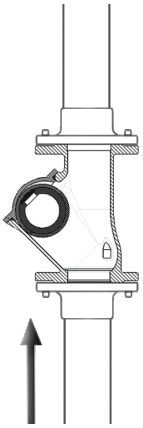

Position verticale
La vitesse maximale du fluide recommandée est de 2-3 m/s

Mise en service :

La mise en pression du circuit doit être progressive pour éviter d'endommager éventuellement les pièces internes du clapet.

Vérifier qu' à l'arrêt du débit, le clapet retient bien la pression et qu'il ne se produit pas de coup de bélier qui pourrait détériorer le clapet et l'installation. Si le coup de bélier est présent, il est nécessaire de prévoir un système anti-bélier.

Durant un arrêt prolongé, un changement d'état du fluide peut provoquer des dommages lors de la remise en route de l'installation (solidification, …). Mettre en place une procédure adéquate et au besoin prévoir un nettoyage du circuit.

Maintenance

• Démontage :

1. Dévisser l'ensemble vis (N°5) de maintien
2. Retirer le chapeau (N°2)
3. Déposer de joint torique (N°4)
4. Basculer la cuve (N°1) pour retirer le boulet (N°3)

• Remontage :

Avant remontage du clapet, s'assurer de l'état du joint. Si besoin le nettoyer et le graisser en utilisant une graisse appropriée.

1. Placer le boulet (N°3) dans la cuve (N°1)
2. Positionner le joint torique (N°4) sur le chapeau (N°2)
3. Mettre en place le chapeau (N°2) sur la cuve (N°1)
4. Visser l'ensemble vis (N°5) au contact puis :
   a. Serrer au couple de 35 Nm pour les FIG.418 jusqu'au DN100 inclus.
   b. Serrer à l'aide d'un outil adapté pour les autres références

Type 418

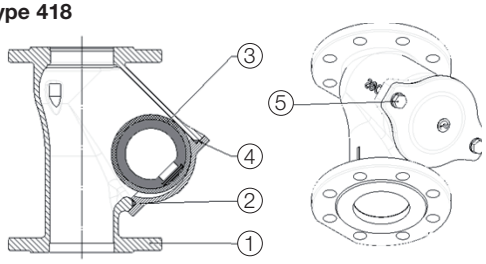

Type 408

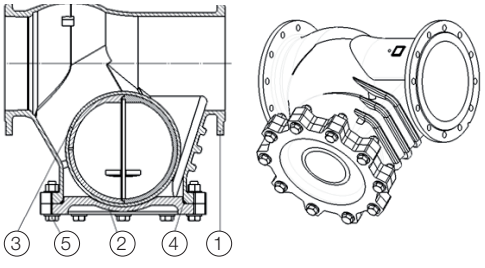

Caractéristiques de fonctionnement

Mode de fonctionnement :

• Courbe continue : Clapet totalement ouvert

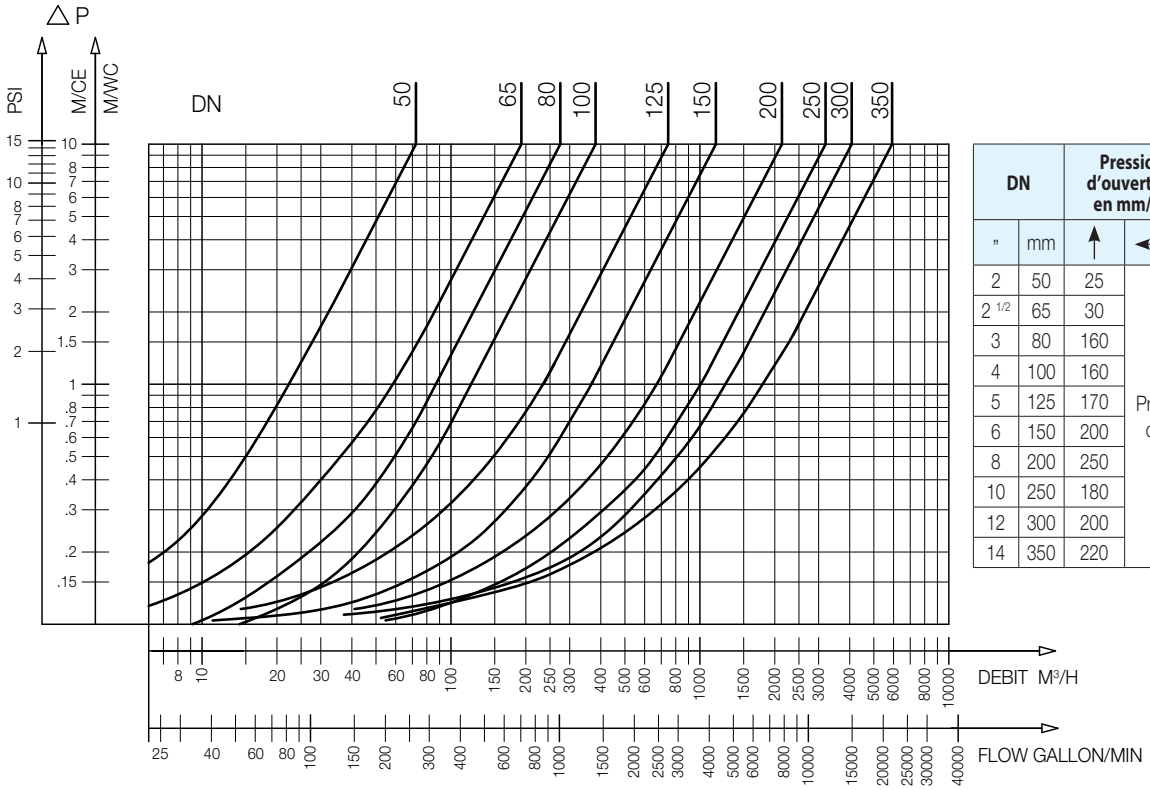

DN		Pression d'ouverture en mm/CE		Kv	ζ
"	mm	↑	↔	m³/H	
2	50	25	Proche de 0	72,3	1,90
2 1/2	65	30		192,3	0,77
3	80	160		275,8	0,86
4	100	160		381,0	1,10
5	125	170		746,4	0,70
6	150	200		1161,0	0,60
8	200	250		2136,3	0,56
10	250	180		3198,2	0,61
12	300	200		4153,4	0,75
14	350	220		5861,6	0,70

418/408 - Abaque des pertes de charge

Encombrements

DN A		B	C	D
"	mm	mm	mm	mm
2	50	200	165	173
21/2	65	240	185	214
3	80	260	200	252
4	100	300	220	289
5	125	350	250	368
6	150	400	285	424
8	200	500	340	509
10**	250	600	400	582
12**	300	700	455	721
14**	350	875	505	820

**Type 408

Ecartement suivant le norme EN 558-1 série 48 sauf DN 350

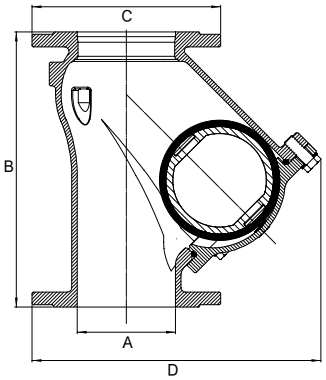

Type 418

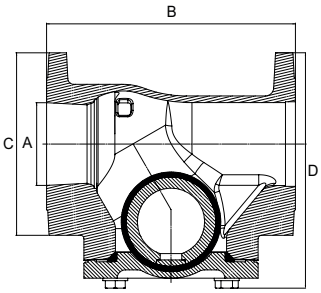

Type 408

Les descriptions, photographies et illustrations contenues dans cette fiche technique sont fournies seulement à titre informatif et ne sont pas contractuelles. Socla se réserve le droit d'apporter toute modification technique ou esthétique à ses produits sans aucun avertissement préalable. Garantie : toutes les ventes ou contrats de vente sont expressément conditionnés à l'acceptation par l'acheteur des conditions générales de vente Socla figurant sur notre site internet. Socla s'oppose ainsi à toute autre modalité, différente ou additionnelle des modalités Socla, quel que soit le support de communication de l'acheteur dans laquelle elle est contenue ainsi que sa forme, à moins d'un accord écrit spécifique signé par un dirigeant de Socla.

SOCLA

A WATTS Brand

Socla sas
365 rue du Lieutenant Putier • 71530 Virey-Le-Grand • France
Tél. +33 03 85 97 42 00 • Fax +33 03 85 97 42 42
contact@wattswater.com • www.socla.com
ISO 9001 version 2015 / ISO 18001

© 2025 Socla