# VE320

Ventouse triple fonction

## Fiche Technique



socla.com

SOCLA
A WATTS Brand

SOCLA
A WATTS Brand

# Description

La ventouse triple fonction VE320 permet de maîtriser l'air dans les canalisations d'eau :

- Évacuation automatique par le petit orifice de l'air accumulé aux points hauts des installations sous pression.
- Sortie ou entrée d'air par le grand orifice au remplissage ou vidange des installations.
- Revêtement intérieur/extérieur epoxy.
- La vanne d'isolement permet la maintenance sans arrêt d'eau.



## VE320

Ventouse triple fonction

| DN | | PN | PFA en bar | Cat. | Réf. | Poids Kg |
|---|---|---|---|---|---|---|
| " | mm | | | | | |
| 2 1/4 | 40-50-60 | 10/16 | 16 | - | **149B5884** | 12 |
| 2 1/2 | 65 | 10/16 | 16 | - | **149B5885** | 12 |
| 3 | 80 | 10/16 | 16 | - | **149B5886** | 19 |
| 4 | 100 | 10/16 | 16 | - | **149B5887** | 22 |
| 2 1/4 | 40-50-60 | 25 | 25 | - | **149B009166** | 12 |
| 2 1/2 | 65 | 25 | 25 | - | **149B009168** | 12 |
| 3 | 80 | 25 | 25 | - | **149B009170** | 19 |
| 4 | 100 | 25 | 25 | - | **149B009171** | 22 |

**Avec vanne d'arrêt :** (pour les autres DN, nous consulter)

| | | | | | | |
|---|---|---|---|---|---|---|
| 2 1/4 | 40-50-60 | 10/16 | 16 | - | **149B5884R** | 13 |
| 2 1/2 | 65 | 10/16 | 16 | - | **149B5885R** | 13 |
| 2 1/4 | 40-50-60 | 25 | 25 | - | **149B009167** | 13 |
| 2 1/2 | 65 | 25 | 25 | - | **149B009169** | 13 |

| **Caractéristiques techniques** | |
|---|---|
| Température d'utilisation | 0 °C à 60 °C |
| Pression de fonctionnement admissible (PFA) en eau | Voir tableau ci-dessus |
| Raccordement | Brides percées PN voir tableau |
| Fluides admis | Eaux claires |

## Nomenclature et matériaux

| N° | Désignation | Matériaux |
|---|---|---|
| 1 | Corps | Fonte / Epoxy |
| 2 | Flotteur | PE (polyéthylène) |
| 3 | Obturateur | PVC |
| 4 | Axe | PA (polyamide) |
| 5 | Joint | Polyuréthane |
| | Joint DN 100 | NBR (nitrile) |
| 6 | Purgeur | Inox |
| 7 | Plaque supérieure | Acier revêtu epoxy |
| 8 | Joint | EPDM |
| 9 | Capot | Fonte / Epoxy |
| 10 | Vanne | Laiton chromé |
| 11 | Vanne | Laiton |
| 12 | Poigné | ABS |
| 13 | Bouchon | Grivory |
| 14 | Vis | Inox |
| 15 | Écrou | Inox |
| 16 | Vis | Inox |

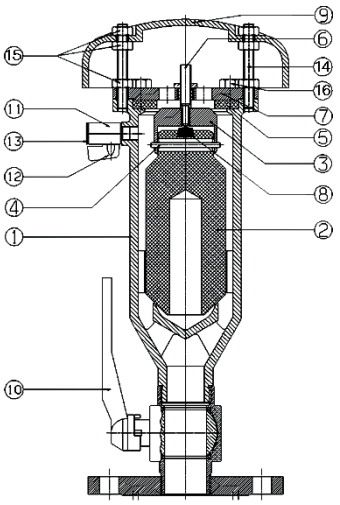

Version Vanne + Bride

# Agréments

## ACS

**Normes / Réglementation :**
Perçage brides suivant EN1092-2

# Application

Ventouse triple fonction pour eaux claires.

# Fonctionnement

Le modèle VE320 asssure l'évacuation continue et automatique mais aussi l'entrée et la sortie d'air à grand débit.

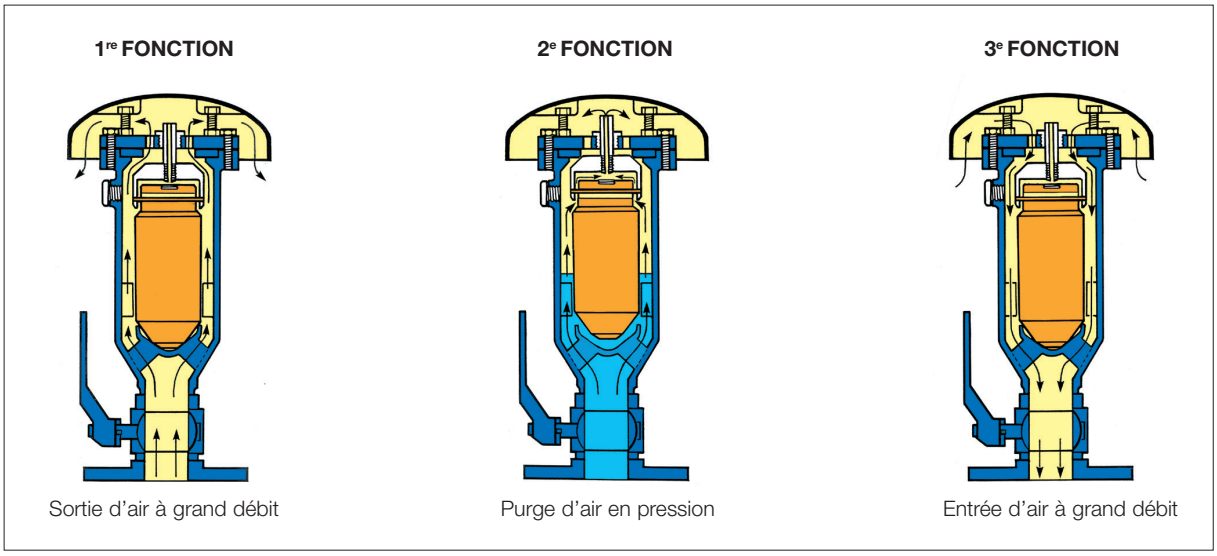


# Installation

| DN | H | L x l | Entrée d'air filtrée |
|---|---|---|---|
| mm | mm | mm | mm |
| 50-40 / 60-65 | 1100 | 600 x 600 | 150 x 150 |
| 80 | 1200 | 600 x 600 | 200 x 200 |
| 100 | 1300 | 600 x 600 | 300 x 300 |

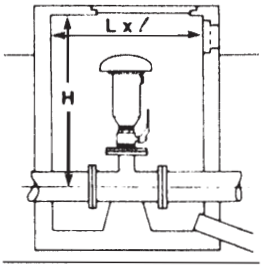


**VE320 -** Schéma d'installation

# Maintenance

Pour s'assurer du bon fonctionnement de la VE320, il suffit d'ourvir la vanne de purge :

· un jet d'eau signifie le bon fonctionnement,

· une sortie d'air sous pression indique que la ventouse n'a pas rempli sa fonction d'où la nécessité de nettoyer l'appareil.

# Caractéristiques de fonctionnement

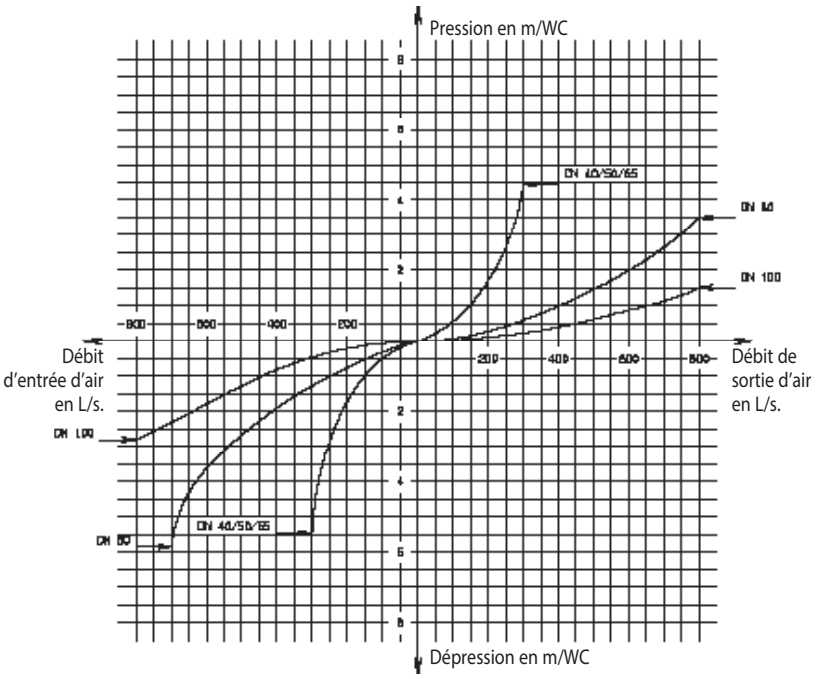


**VE320 -** Courbe débit/pression

# Encombrements

| DN | Pour conduite | A | B |
|---|---|---|---|
| | Ø mm | mm | mm |
| 40-50-60 | < 200 | 196 | 380 |
| 65 | < 200 | 196 | 375 |
| 80 | < 500 | 224 | 350 |
| 100 | < 1000 | 224 | 400 |

**Avec vanne d'arrêt :** (pour les autres versions, nous consulter)

| | | | |
|---|---|---|---|
| 40-50-60 | < 200 | 196 | 465 |
| 65 | < 200 | 196 | 456 |

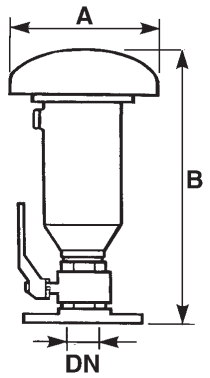


**VE320**
(Version Vanne + Bride)

Les descriptions, photographies et illustrations contenues dans cette fiche technique sont fournies seulement à titre informatif et ne sont pas contractuelles. Socla se réserve le droit d'apporter toute modification technique ou esthétique à ses produits sans aucun avertissement préalable. Garantie : toutes les ventes ou contrats de vente sont expressément conditionnés à l'acceptation par l'acheteur des conditions générales de vente Socla figurant sur notre site internet. Socla s'oppose ainsi à toute autre modalité, différente ou additionnelle des modalités Socla, quel que soit le support de communication de l'acheteur dans laquelle elle est contenue ainsi que sa forme, à moins d'un accord écrit spécifique signé par un dirigeant de Socla.

SOCLA
A WATTS Brand

**Socla sas**
365 rue du Lieutenant Putier • 71530 Virey-Le-Grand • France
Tél. +33 03 85 97 42 00 • Fax +33 03 85 97 42 42
contact@wattswater.com • www.socla.com
ISO 9001 version 2015 / ISO 18001



© 2026 Socla