STENFLEX®

COMPENSATEUR ÉLASTOMÈRE TYPE A-1

COMPENSATEUR UNIVERSEL DN 20 – DN 1000

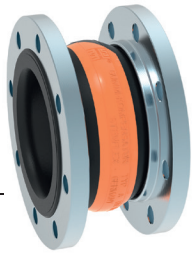

CONCEPTION TYPE A-1 / SOUFFLET ÉLASTOM. PN 16

- Compensateur universel, constitué d'un soufflet élastomère et de brides tournantes.
- Soufflet à onde, moulé, très élastique, proposé en plusieurs qualités d'élastomère
- Trame en fibres synthétiques
- Collet en élastomère renforcé d'un anneau acier, servant de joint
- Résistivité 10^3 jusqu'à 10^6 Ohm (DIN IEC 93, VDE 0303-30)

Qualité d'élastomère*	EPDM	NBR	CIIR
Couleur du marquage	Orange	Rouge	Blanc
Domaines d'utilisation	Eau chaude, acides, bases	Huile	Eau potable

*Vérifier la résistance de l'élastomère par rapport à la température et au fluide.
En cas de doute, nous consulter.

Propriétés	
max. pression	16 bar*
max. Température	+100 °C
Pression d'éclatement	≥ 48 bar
Fonctionnement sous vide	DN 20 – 50 sans anneau de tenue au vide DN 65 – 1000 avec anneau de tenue au vide

En cas de coups de bélier, réduire la pression de service maxi de 30 %.
*Tenir compte de la réduction de pression due à la température (voir annexe technique).

BRIDES

- Brides tournantes avec anneau stabilisateur
- Trous de fixation pour vis standard
- Gorge spéciale pour maintien du soufflet

	Standard		**Autres**
Perçages	EN 1092		ANSI, BS etc. Dimensions des perçages : voir annexe technique p. 213 à 215
Matériaux	1.0038 (S235JR)		1.4571
Protection anti-corrosion	DN 20 – DN 400 Électro-zingage	DN 450 – DN 1000 Galvanisation à chaud	Revêtement spécial etc.

REMARQUES

Respecter les indications techniques telles que forces de réaction, raideur, charge sur les points fixes, instructions de montage etc.

Sous réserve de modifications dues au procédé de fabrication.

UTILISATION

Convient pour:

- Diminuer les contraintes mécaniques et thermiques sur les tuyauteries et les systèmes annexes:
  - Pompes
  - Compresseurs
  - Moteurs
- Absorber les vibrations et le bruit
- Compenser les mouvements axiaux, latéraux et angulaires
- Compenser les mouvements simultanés dans les tuyauteries d'eau de refroidissement
- Remédier aux défauts d'alignement

AGRÉMENTS

- CE (DESP 2014/68/EU)
- DNV GL® / DNV®
- Lloyd's Register of Shipping
- Eau potable
- TÜV Süd (KTA)
- Bureau Veritas
- Voir également annexe technique

ACCESSOIRES

- Anneau de tenue au vide
- Tube intérieur de guidage
- Housse de protection au feu
- Capot de protection
- Tube de protection

DIMENSIONS PROGRAMME STANDARD

DN	BL* mm	Pression bar	Ø dj Diam. int. du soufflet Ø mm	Ø C surf. d'étanchéité ext. Ø mm	Ø E surf. d'étanchéité int. Ø mm	Ø W* Diam. des ondes Ø (sans pression) mm	PN Perçage des brides EN 1092	Ø D Diam. ext. de la bride Ø mm	b Epais. de la bride mm
20	100	16	22 ± 3	51	30	55	16	115	16
25	100	16	22 ± 3	51	30	55	16	115	16
32	125	16	31 ± 3	72	39	78	16	140	16
32	150	16	31 ± 3	72	39	88	16	140	16
40	125	16	39 ± 3	81	45	86	16	150	16
40	150	16	39 ± 3	81	45	96	16	150	16
50	125	16	49 ± 3	95	56	97	16	165	16
50	150	16	49 ± 3	95	56	107	16	165	16
65	125	16	65 ± 3	115	72	113	16	185	18
65	150	16	65 ± 3	115	72	123	16	185	18
80	150	16	77 ± 3	127	84	135	16	200	20
100	150	16	100 ± 3	151	109	160	16	220	20
125	150	16	127 ± 3	178	133	184	16	250	22
150	150	16	153 ± 3	206	161	212	16	285	22
175	150	16	176 ± 3	230	185	236	16	315	22
200	150	10	202 ± 3	260	209	265	16	340	25
200	175	10	202 ± 3	260	209	265	10	340	25
250	175	10	252 ± 3	313	262	318	10	395	25
250	200	10	252 ± 3	313	262	318	10	395	25
300	200	10	303 ± 3	363	312	373	10	445	25
350	200	10	344 ± 3	423	360	420	10	505	30
400	200	10	396 ± 3	474	410	460	10	565	30
450	250	10	435 ± 8	532	450	575	10	615	35
500	250	10	485 ± 8	584	500	625	10	670	35
600	250	10	585 ± 8	684	600	725	10	780	40
700	275	10	690 ± 10	800	700	850	10	895	40
800	275	10	790 ± 10	900	800	950	10	1015	40
900	300	10	890 ± 10	1008	900	1050	10	1115	40
1000	300	10	990 ± 10	1108	1000	1150	10	1230	40

*DN 25 jusqu'au DN 300: Existe en longueur 130 mm (type R-1). À partir du DN 200 possibilité de pression 16 bar avec brides PN 16. Autres dimensions de brides sur demande.

MOUVEMENTS / SURF. ACTIVES DES SOUFFLETS

DN	BL mm	Δ ax Mouvement axial Compression - mm	Δ ax Mouvement axial Elongation + mm	Δ lat Mouvement latéral ± mm	Δ ang* Mouvement angulaire ± ∢ degré	A** Section active pour 16 bar cm²	Dépres. admis. sans anneau de tenue au vide en long. de montage bar absolu	Poids Env. kg
20	100	20	10	10	25	0	–	2,3
25	100	20	10	10	25	0	–	2,3
32	125	35	10	15	25	1	0,6	3,3
32	150	35	20	20	25	0	0,5	3,4
40	125	35	10	15	25	6	0,6	3,7
40	150	35	20	20	25	1	0,5	3,8
50	125	35	10	15	25	12	0,6	4,4
50	150	35	20	20	25	13	0,5	4,5
65	125	35	10	15	25	23	0,6	5,2
65	150	35	20	20	20	30	0,7	5,3
80	150	40	10	15	20	42	0,65	7,2
100	150	40	10	15	15	68	0,65	8,0
125	150	40	10	15	15	92	0,7	10,7
150	150	40	10	15	12	173	0,75	13,0
175	150	40	10	15	10	247	0,8	15,6
200	150	20	30	15	8	435	0,9	18,4
200	175	45	15	15	8	264	0,9	18,6
250	175	45	15	15	7	503	0,9	24,2
250	200	35	35	15	6	545	0,9	24,3
300	200	45	15	15	6	550	0,9	30,2
350	200	45	15	15	5	990	0,95	40,1
400	200	45	15	15	5	1100	0,95	48,8
450	250	50	30	30	8	1706	0,35	64,0
500	250	50	30	30	7	2013	0,35	72,0
600	250	50	30	30	6	3006	0,35	90,0
700	275	50	30	30	5	4250	0,5	120,0
800	275	50	30	30	5	5440	0,5	155,0
900	300	50	30	30	4	7000	0,6	170,0
1000	300	50	30	30	3,5	8544	0,6	205,0

EXÉCUTION

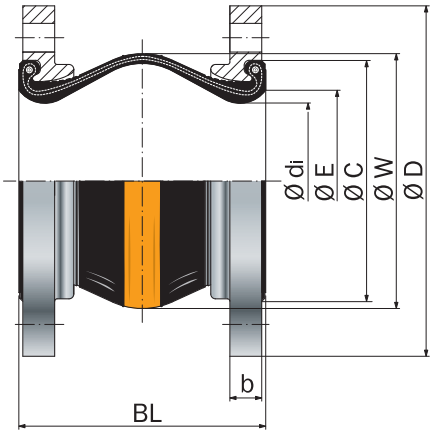

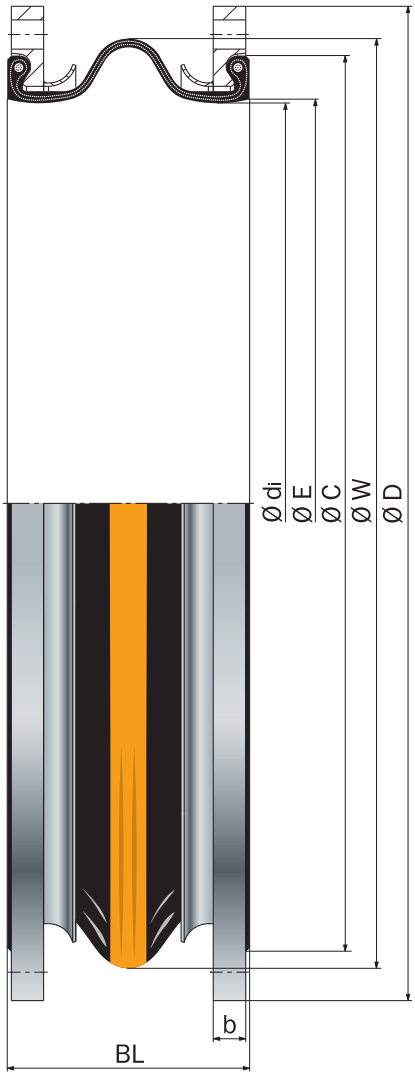

Type A-1

Compensateur universel, sans tirant.

*Possibilité de plus grands mouvements angulaires Δ en longueur de montage compressée.

**La section active du soufflet est une valeur théorique. En cas de mouvements simultanés: Nous consulter.