STENFLEX®

COMPENSATEUR ÉLASTOMÈRE TYPE A-3

COMPENSATEUR ANGULAIRE DN 32 – DN 1000

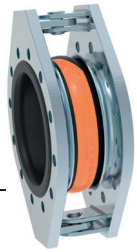

CONCEPTION TYPE A-3 / SOUFFLET ÉLASTOM. PN 16

- Compensateur angulaire, constitué d'un soufflet élastomère et de brides
- Limiteurs d'élongation par articulation pour compenser les forces de réaction
- Soufflet à onde, moulé, très élastique, proposé en plusieurs qualités d'élastomère
- Trame en fibres synthétiques
- Collet de bride en caoutchouc renforcé fil d'acier, servant de joint
- Résistivité 10^3 jusqu'à 10^6 Ohm (DIN IEC 93, VDE 0303-30)

Qualité d'élastomère*	EPDM	NBR	CIIR
Couleur du marquage	Orange	Rouge	Blanc
Domaines d'utilisation	Eau chaude, acides, bases	Huile	Eau potable

*Vérifier la résistance de l'élastomère par rapport à la température et au fluide.
En cas de doute, nous consulter.

Propriétés	
max. pression	16 bar*
max. Température	+100 °C
Pression d'éclatement	≥ 48 bar
Fonctionnement sous vide	DN 32 – 50 sans anneau de tenue au vide DN 65 – 1000 avec anneau de tenue au vide

En cas de coups de bélier, réduire la pression de service maxi de 30 %.
*Tenir compte de la réduction de pression due à la température (voir annexe technique).

BRIDES

- Brides ovales avec épaulement stabilisateur et limiteurs d'élongation par articulation
- Trous de fixation pour vis standard
- Gorge spéciale pour maintien du soufflet

	Standard		**Autres**
Perçages	EN 1092		ANSI, BS etc. Dimensions des perçages : voir annexe technique p. 213 à 215
Matériaux	1.0038 (S235JR)		Aciers inoxydables etc.
Protection anti-corrosion	DN 32 – DN 175 Électro-zingage	DN 200 – DN 1000 anti-corrosion	Galvanisation à chaud, peinture spéciale, revêtement spécial etc.

REMARQUES

Respecter les indications techniques telles que forces de réaction, raideur, charge sur les points fixes, instructions de montage etc.

Sous réserve de modifications dues au procédé de fabrication.

UTILISATION

Convient:

- pour compensation de mouvements angulaires
- pour système de compensation à deux ou trois articulations pour absorber les dilations importantes
- Dans les fondations de bâtiments
- Dans les dalles de réservoirs
- Dans les systèmes de tuyauteries véhiculant des matières synthétiques
- Dans la construction d'appareils et de réservoirs
- Dans les centrales

ARTICULATION PAR TIRANTS

- Centre de rotation des articulations au centre du soufflet
- Les articulations guident le mouvement du soufflet

Matériaux

Standard: 1.0038 (S235JR), 1.0577 (S355J2)

Autres: Aciers inoxydables

Protection anti-corrosion

Standard: DN 32 – DN 175 Électro-zingage
DN 200 – DN 1000 anti corrosion

Autres: Galvanisation à chaud, peinture spéciale, revêtement spécial etc.

AGRÉMENTS

- CE (DESP 2014/68/EU)
- Bureau Veritas
- DNV GL® / DNV®
- Lloyd's Register of Shipping
- Eau potable
- TÜV Süd (KTA)
- Voir également annexe technique

DIMENSIONS PROGRAMME STANDARD

DN	BL* mm	Pression bar	Ø d_i Diam. int. du soufflet Ø mm	Ø C surf. d'étanchéité ext. Ø mm	Ø E surf. d'étanchéité int. Ø mm	Ø W** Diam. des ondes Ø mm	PN Perçage des brides EN 1092	Ø D Diam. ext. de la bride Ø mm	b Epais. de la bride mm	H Hauteur de la bride mm
32	125	16	31 ± 3	72	39	78	16	140	16	220
40	125	16	39 ± 3	81	45	86	16	150	16	230
50	125	16	49 ± 3	95	56	97	16	165	16	240
65	125	16	65 ± 3	115	72	113	16	185	18	260
80	150	16	77 ± 3	127	84	135	16	200	20	300
100	150	16	100 ± 3	151	109	160	16	220	20	350
125	150	16	127 ± 3	178	133	184	16	250	22	385
150	150	16	153 ± 3	206	161	212	16	285	22	420
175	150	16	176 ± 3	230	185	236	16	315	22	445
200	175	10	202 ± 3	260	209	265	16	340	25	470
250	175	10	252 ± 3	313	262	318	16	395	25	530
300	200	10	303 ± 3	363	312	373	16	445	25	550
350	200	10	344 ± 3	423	360	420	16	505	30	645
400	200	10	396 ± 3	474	410	460	16	565	30	740
450	250	10	435 ± 8	532	450	575	10	615	40	845
500	250	10	485 ± 8	584	500	625	10	670	40	895
600	250	10	585 ± 8	684	600	725	10	780	45	1020
700	275	6	690 ± 10	800	700	850	10	895	45	1140
800	275	6	790 ± 10	900	800	950	10	1015	45	1285
900	300	4	890 ± 10	1008	900	1050	10	1115	50	1385
1000	300	4	990 ± 10	1108	1000	1150	10	1230	55	1485

A partir du DN 200 possibilité de pressions supérieures. Autres dimensions de brides sur demande.
*La mesure BL (longueur d'installation) est réduite d'environ 6 mm pour les DN 400 - 1000 lors de l'installation. **Sans pression.

MOUVEMENTS/EXÉCUTION DES BRIDES

DN	Δ ang Mouvement angulaire ± ∢ degré	Poids Env. kg
32	25	6,0
40	25	6,5
50	25	7,2
65	25	8,6
80	20	12,1
100	15	14,0
125	15	17,6
150	12	20,4
175	10	23,1
200	8	34,5
250	7	39,6
300	6	45,2
350	5	70,0
400	5	95,0
450	8	155,0
500	7	190,0
600	6	250,0
700	5	290,0
800	5	360,0
900	4	425,0
1000	3,5	550,0

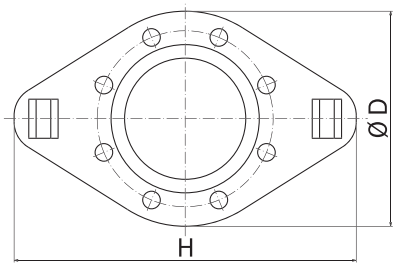

DN 32 – DN 150

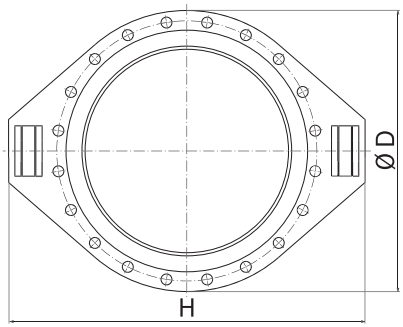

DN 175 – DN 1000

ACCESSOIRES

- Anneau de tenue au vide
- Tube intérieur de guidage
- Housse de protection au feu
- Capot de protection

EXÉCUTION

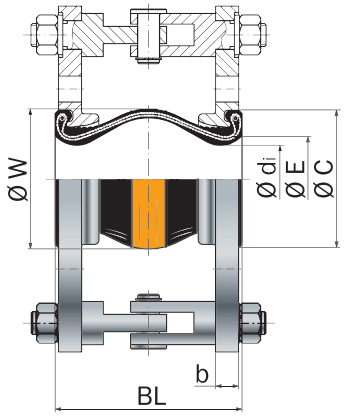

DN 32 – DN 150

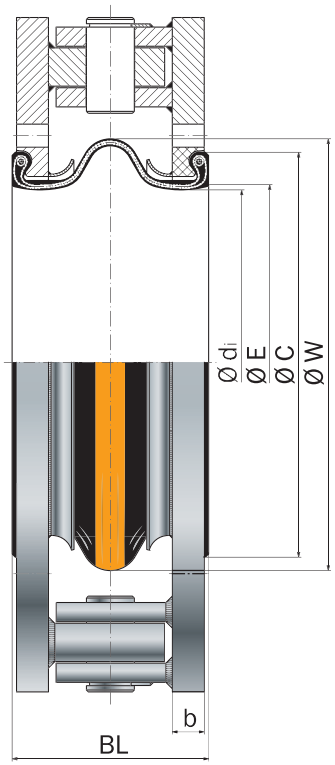

DN 175 – DN 1000

Type A-3

Compensateur angulaire avec limiteurs d'élongation par articulation