STENFLEX®

COMPENSATEUR ÉLASTOMÈRE TYPE A-2, A-4

COMPENSATEUR LATÉRAL DN 20 – DN 1000

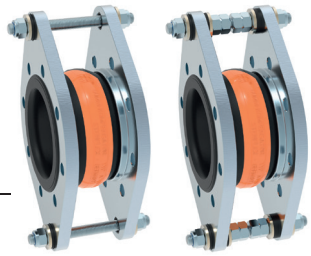

CONCEPTION TYPE A-2, A-4 / SOUFFLET ÉLASTOM. PN 16

- **TYPE A-2:** Compensateur latéral, constitué d'un soufflet élastomère avec brides tournantes et tirants limiteurs d'élongation pour compenser les forces de réaction engendrées par la pression
- **TYPE A-4:** Compensateur latéral, constitué d'un soufflet élastomère avec brides tournantes et limiteurs d'élongation et de compression par tirants (intérieurs et extérieurs) pour compenser les forces de réaction engendrées par la pression et par le vide
- Soufflet à onde, moulé, très élastique, proposé en plusieurs qualités d'élastomère
- Trame en fibres synthétiques
- Collet de bride en caoutchouc renforcé fil d'acier, servant de joint
- Résistivité 10^3 jusqu'à 10^6 Ohm (DIN IEC 93, VDE 0303-30)

Qualité d'élastomère*	EPDM	NBR	CIIR
Couleur du marquage	Orange	Rouge	Blanc
Domaines d'utilisation	Eau chaude, acides, bases	Huile	Eau potable

*Vérifier la résistance de l'élastomère par rapport à la température et au fluide.
En cas de doute, nous consulter.

Propriétés	
max. pression	16 bar*
max. Température	+100 °C
Pression d'éclatement	≥ 48 bar
Fonctionnement sous vide	DN 20 – 50 sans anneau de tenue au vide DN 65 – 1000 avec anneau de tenue au vide

En cas de coups de bélier, réduire la pression de service maxi de 30 %.
*Tenir compte de la réduction de pression due à la température (voir annexe technique).

BRIDES

- Brides tournantes avec épaulement stabilisateur et oreilles pour les tirants
- Trous de fixation pour vis standard
- Gorge spéciale pour maintien du soufflet

	Standard		**Autres**
Perçages	EN 1092		ANSI, BS etc. Dimensions des perçages : voir annexe technique p. 213 à 215
Matériaux	1.0038 (S235JR)		1.4541, 1.4571 etc.
Protection anti-corrosion	DN 20 – DN 400 Électro-zingage	DN 450 – DN 1000 galvanisation à chaud	Peinture spéciale, revêtement spécial etc.

REMARQUES

Respecter les indications techniques telles que forces de réaction, raideur, charge sur les points fixes, instructions de montage etc.

Sous réserve de modifications dues au procédé de fabrication.

UTILISATION

Convient pour:

- Diminuer les contraintes mécaniques et thermiques sur les tuyauteries et les systèmes annexes:
  - Pompes
  - Compresseurs
  - Moteurs
- Absorber les vibrations et le bruit
- Compenser les mouvements latéraux
- Remédier aux défauts d'alignement
- Compenser les affaissements des sols

TIRANTS LIMITEURS D'ÉLONGATION

- DN 20 – DN 150 Tirants logés dans des douilles en caoutchouc pour limiter le bruit
- DN 175 – DN 1000 Tirants avec bagues coniques et rondelles sphériques

Matériaux

Standard: Tirants en acier 8.8
Autres: Aciers inoxydables

Protection anti-corrosion

Standard: Électro-zingage
Autres: Galvanisation à chaud

AGRÉMENTS

- CE (DESP 2014/68/EU)
- Bureau Veritas
- DNV GL® / DNV®
- Lloyd's Register of Shipping
- Eau potable
- TÜV Süd (KTA)
- Voir également annexe technique

DIMENSIONS PROGRAMME STANDARD

DN	BL* mm	Pression bar	Ø d_i Diam. int. du soufflet Ø mm	Ø C surf. d'étanchéité ext. Ø mm	Ø E surf. d'étanchéité int. Ø mm	Ø W** Diam. des ondes Ø mm	PN Perçage des brides EN 1092	Ø D Diam. ext. de la bride Ø mm	b Epais. de la bride mm	H Hauteur de la bride mm
20	100	16	22 ± 3	51	30	55	16	115	16	195
25	100	16	22 ± 3	51	30	55	16	115	16	195
32	125	16	31 ± 3	72	39	78	16	140	16	220
32	150	16	31 ± 3	72	39	88	16	140	16	220
40	125	16	39 ± 3	81	45	86	16	150	16	230
40	150	16	39 ± 3	81	45	96	16	150	16	230
50	125	16	49 ± 3	95	56	97	16	165	16	240
50	150	16	49 ± 3	95	56	107	16	165	16	240
65	125	16	65 ± 3	115	72	113	16	185	18	260
65	150	16	65 ± 3	115	72	123	16	185	18	260
80	150	16	77 ± 3	127	84	135	16	200	20	300
100	150	16	100 ± 3	151	109	160	16	220	20	350
125	150	16	127 ± 3	178	133	184	16	250	22	385
150	150	16	153 ± 3	206	161	212	16	285	22	420
175	150	16	176 ± 3	230	185	236	16	315	22	440
200	150	10	202 ± 3	260	209	265	16	340	25	465
200	175	10	202 ± 3	260	209	265	10	340	25	465
250	175	10	252 ± 3	313	262	318	10	395	25	520
250	200	10	252 ± 3	313	262	318	10	395	25	520
300	200	10	303 ± 3	363	312	373	10	445	25	570
350	200	10	344 ± 3	423	360	420	10	505	30	630
400	200	10	396 ± 3	474	410	460	10	565	30	690
450	250	10	435 ± 8	532	450	575	10	615	35	795
500	250	10	485 ± 8	584	500	625	10	670	35	850
600	250	10	585 ± 8	684	600	725	10	780	40	960
700	275	6	690 ± 10	800	700	850	10	895	40	1075
800	275	6	790 ± 10	900	800	950	10	1015	40	1195
900	300	4	890 ± 10	1008	900	1050	10	1115	40	1295
1000	300	4	990 ± 10	1108	1000	1150	10	1230	40	1410

*DN 32 jusqu'à DN 300: Existe en longueur 130 mm (type R-2). **Sans pression. À partir du DN 200, possibilité de pressions supérieures. Autres dimensions de brides sur demande.

MOUVEMENTS / EXÉCUTION DES BRIDES

DN	BL mm	Δ lat Mouvement latéral ± mm	Dépres. admis. sans anneau de tenue au vide en long. de montage bar absolu	Poids Type A-2 Env. kg
20	100	10	–	3,9
25	100	10	–	3,9
32	125	15	0,6	5,1
32	150	20	0,5	5,2
40	125	15	0,6	5,6
40	150	20	0,5	5,7
50	125	15	0,6	6,3
50	150	20	0,5	6,4
65	125	15	0,6	8,0
65	150	20	0,7	8,1
80	150	15	0,65	10,7
100	150	15	0,65	12,6
125	150	15	0,7	16,8
150	150	15	0,75	19,6
175	150	15	0,8	19,9
200	150	15	0,9	22,5
200	175	15	0,9	22,7
250	175	15	0,9	27,5
250	200	15	0,9	27,6
300	200	15	0,9	31,6
350	200	15	0,95	46,7
400	200	15	0,95	57,8
450	250	30	0,35	85,7
500	250	30	0,35	98,0
600	250	30	0,35	133,9
700	275	30	0,5	173,5
800	275	30	0,5	213,6
900	300	30	0,6	250,0
1000	300	30	0,6	295,5

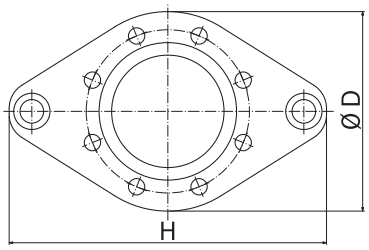

DN 20 – DN 150

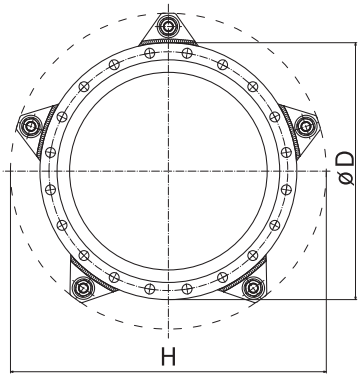

DN 175 – DN 1000

Le nombre des tirants dépend de la pression

ACCESSOIRES

- Anneau de tenue au vide
- Tube intérieur de guidage
- Housse de protection au feu
- Capot de protection
- Tube de protection

EXÉCUTION

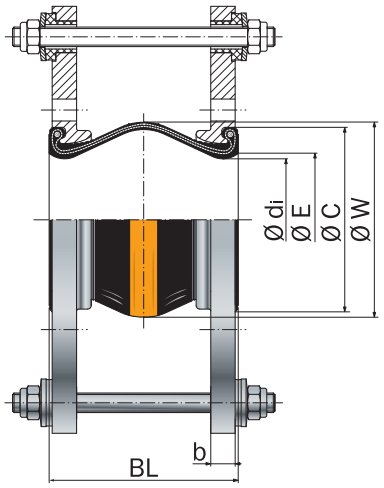

Type A-2

Limiteurs d'élongation par tirants logés dans des douilles caoutchouc

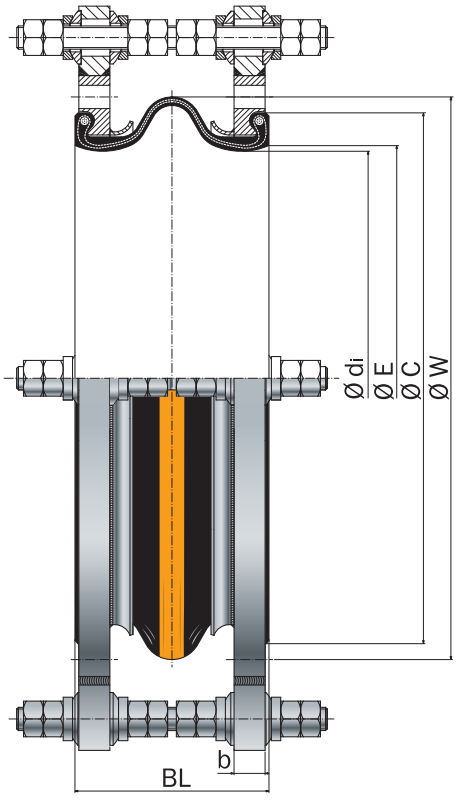

Type A-4

Exécution comme le type A-2, avec limiteurs de compression logés dans des douilles caoutchouc