STENFLEX®

COMPENSATEUR ÉLASTOMÈRE TYPE AR-1

COMPENSATEUR UNIVERSEL DN 20 – DN 600

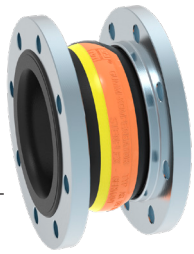

CONCEPTION TYPE AR-1 / SOUFFLET ÉLASTOM. PN 25

- Compensateur universel, constitué d'un soufflet élastomère et de brides tournantes.
- Soufflet à onde, moulé, élastique, proposé en plusieurs qualités d'élastomère
- Trame en fibres synthétiques très résistantes
- Collet de bride en caoutchouc renforcé fil d'acier, servant de joint
- Résistivité 10^3 jusqu'à 10^6 Ohm (DIN IEC 93, VDE 0303-30)

Qualité d'élastomère*	EPDM	NBR
Couleur du marquage	Orange / Jaune	Rouge / Jaune
Domaines d'utilisation	Eau chaude, acides, bases	Huile

*Vérifier la résistance de l'élastomère par rapport à la température et au fluide.
En cas de doute, nous consulter.

Propriétés	
max. pression	25 bar*
max. Température	+130 °C
Pression d'éclatement	≥ 75 bar
Fonctionnement sous vide	DN 20 – 50 sans anneau de tenue au vide DN 65 – 600 avec anneau de tenue au vide

En cas de coups de bélier, réduire la pression de service maxi de 30 %.
*Tenir compte de la réduction de pression due à la température (voir annexe technique).

BRIDES

- Brides tournantes avec épaulement stabilisateur
- Trous de fixation pour vis standard
- Gorge spéciale pour maintien du soufflet

	Standard	**Autres**
Perçages	EN 1092	ANSI, BS etc. Dimensions des perçages : voir annexe technique p. 213 à 215
Matériaux	1.0038 (S235JR)	1.4541, 1.4571 etc.
Protection anti-corrosion	Électro-zingage	Galvanisation à chaud, peinture spéciale, revêtement spécial etc.

REMARQUES

Respecter les indications techniques telles que forces de réaction, raideur, charge sur les points fixes, instructions de montage etc.

Sous réserve de modifications dues au procédé de fabrication.

UTILISATION

Convient pour:

- Diminuer les contraintes mécaniques et thermiques sur les tuyauteries et les systèmes annexes:
  - Pompes
  - Compresseurs
- Absorber les vibrations et le bruit sur:
  - Machines
  - Tuyauteries d'eau de refroidissement et circuits de lubrification
- Compenser les mouvements axiaux, latéraux et angulaires
- Compenser les mouvements simultanés dans les tuyauteries d'eau de refroidissement
- Remédier aux défauts d'alignement
- Arrosages incendie

AGRÉMENTS

- CE (DESP 2014/68/EU)

ACCESSOIRES

- Anneau de tenue au vide
- Tube intérieur de guidage
- Housse de protection au feu
- Capot de protection
- Tube de protection

DIMENSIONS PROGRAMME STANDARD

DN	BL	Pression	Ø d_i Diam. int. du soufflet Ø	Ø C surf. d'étanchéité ext. Ø	Ø E surf. d'étanchéité int. Ø	Ø W** Diam. des ondes Ø	PN* Perçage des brides	Ø D Diam. ext. de la bride Ø	b Epais. de la bride
	mm	bar	mm	mm	mm	mm	EN 1092	mm	mm
20	100	25	22 ± 3	51	30	55	25	115	16
25	100	25	22 ± 3	51	30	55	25	115	16
32	125	25	31 ± 3	72	39	78	25	140	16
40	125	25	39 ± 3	81	45	86	25	150	16
50	125	25	49 ± 3	95	56	97	25	165	16
65	125	25	65 ± 3	115	72	113	25	185	18
80	150	25	77 ± 3	127	84	135	25	200	20
100	150	25	100 ± 3	151	109	160	25	235	20
125	150	25	127 ± 3	178	133	184	25	270	22
150	150	25	153 ± 3	206	161	212	25	300	22
200	175	25	202 ± 3	260	209	265	25	360	25
250	175	25	252 ± 3	313	262	318	25	425	25
300	200	25	303 ± 3	363	312	373	25	485	25
350	200	25	344 ± 3	423	360	420	25	555	30
400	200	25	396 ± 3	474	410	460	25	620	30
500	250	25	485 ± 8	584	500	625	25	730	35
600	250	25	585 ± 8	684	600	725	25	845	40

*Possibilité de livrer avec brides PN 16 et PN 10. Autres dimensions de brides sur demande.
**Sans pression.

MOUVEMENTS / SURF. ACTIVES DES SOUFFLETS

DN	Δ ax Mouvement axial		Δ lat Mouvement latéral	Δ ang* Mouvement angulaire	A** Section active pour 25 bar	Dépres. admis. sans anneau de tenue au vide en long. de montage	Poids
	Compression - mm	Elongation + mm	± mm	± ∢ degré	cm^2	bar absolu	Env. kg
20	20	10	10	25	0	–	2,3
25	20	10	10	25	0	–	2,3
32	35	10	15	25	0	0	3,3
40	35	10	15	25	1	0,5	3,7
50	35	10	15	25	1	0,4	4,4
65	35	10	15	25	1	0,5	4,9
80	40	10	15	20	2	0,6	6,5
100	40	10	15	15	5	0,6	9,5
125	40	10	15	15	8	0,5	13,0
150	40	10	15	12	41	0,4	15,3
200	45	15	15	8	54	0,6	21,8
250	45	15	15	7	72	0,6	31,6
300	45	15	15	6	226	0,6	41,6
350	45	15	15	5	460	0,65	56,7
400	45	15	15	5	880	0,8	69,0
500	50	30	15	7	2164	0,6	99,0
600	50	30	20	6	3201	0,5	141,0

*Possibilité de plus grands mouvements angulaires Δ en longueur de montage compressée.
**La section active du soufflet est une valeur théorique.
En cas de mouvements simultanés: Nous consulter.

EXÉCUTION

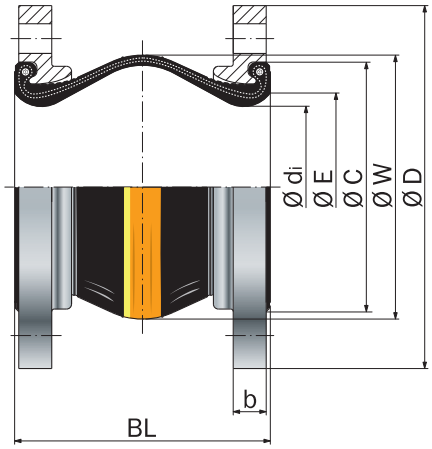

Type AR-1

Compensateur universel, sans tirant