STENFLEX®

COMPENSATEUR ÉLASTOMÈRE TYPE AR-2, AR-4

COMPENSATEUR LATÉRAL DN 20 – DN 600

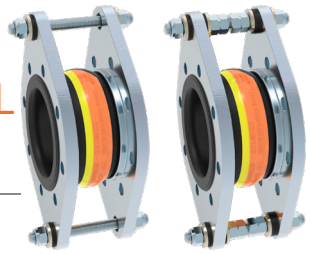

CONCEPTION TYPE AR-2, AR-4 / SOUFFLET ÉLASTOM. PN 25

- **TYPE AR-2:** Compensateur latéral, constitué d'un soufflet élastomère avec brides tournantes et limiteurs d'élongation par tirants pour compenser les forces de réaction engendrées par la pression.
- **TYPE AR-4:** Compensateur latéral, constitué d'un soufflet élastomère avec brides tournantes et limiteurs d'élongation et de compression pour compenser les forces de réaction engendrées par la pression et par le vide.
- Soufflet à onde, moulé, élastique, proposé en plusieurs qualités d'élastomère
- Trame en fibres synthétiques très résistantes
- Collet de bride en caoutchouc renforcé fil d'acier, servant de joint
- Résistivité 10^3 jusqu'à 10^6 Ohm (DIN IEC 93, VDE 0303-30)

Qualité d'élastomère*	EPDM	NBR
Couleur du marquage	Orange / Jaune	Rouge / Jaune
Domaines d'utilisation	Eau chaude, acides, bases	Huile

*Vérifier la résistance de l'élastomère par rapport à la température et au fluide.
En cas de doute, nous consulter.

Propriétés	
max. pression	25 bar*
max. Température	+130 °C
Pression d'éclatement	≥ 75 bar
Fonctionnement sous vide	DN 20 – 50 sans anneau de tenue au vide DN 65 – 600 avec anneau de tenue au vide

En cas de coups de bélier, réduire la pression de service maxi de 30 %.
*Tenir compte de la réduction de pression due à la température (voir annexe technique).

BRIDES

- Brides tournantes avec épaulement stabilisateur et oreilles pour les tirants
- Trous de fixation pour vis standard
- Gorge spéciale pour maintien du soufflet

	Standard	**Autres**
Perçages	EN 1092	ANSI, BS etc. Dimensions des perçages : voir annexe technique p. 213 à 215
Matériaux	1.0038 (S235JR)	1.4541, 1.4571 etc.
Protection anti-corrosion	Électro-zingage	Galvanisation à chaud, peinture spéciale, revêtement spécial etc.

REMARQUES

Respecter les indications techniques telles que forces de réaction, raideur, charge sur les points fixes, instructions de montage etc.

Sous réserve de modifications dues au procédé de fabrication.

UTILISATION

Convient pour:

- Diminuer les contraintes mécaniques et thermiques sur les tuyauteries et les systèmes annexes:
  - Pompes
  - Compresseurs
- Absorber les vibrations et le bruit sur les:
  - Machines
  - Circuits de refroidissement et de lubrification
- Compenser les mouvements latéraux
- Remédier aux défauts d'alignement
- Arrosages incendie

TIRANTS LIMITEURS D'ÉLONGATION

- DN 20 – DN 150 Tirants logés dans des douilles en caoutchouc pour limiter le bruit
- DN 200 – DN 600 Tirants avec bagues coniques et rondelles sphériques

Matériaux

Standard: Tirants en acier 8.8
Autres: Aciers inoxydables

Protection anti-corrosion

Standard: Électro-zingage
Autres: Galvanisation à chaud

AGRÉMENTS

- CE (DESP 2014/68/EU)

ACCESSOIRES

- Anneau de tenue au vide
- Tube de guidage
- Housse de protection au feu
- Capot de protection
- Tube de protection

DIMENSIONS PROGRAMME STANDARD

DN	BL mm	Pression bar	Ø d_i Diam. int. du soufflet Ø mm	Ø C surf. d'étanchéité ext. Ø mm	Ø E surf. d'étanchéité int. Ø mm	Ø W** Diam. des ondes Ø mm	PN* Perçage des brides EN 1092	Ø D Diam. ext. de la bride Ø mm	b Epais. de la bride mm	H Hauteur de la bride mm
20	100	25	22 ± 3	51	30	55	25	115	16	195
25	100	25	22 ± 3	51	30	55	25	115	16	195
32	125	25	31 ± 3	72	39	78	25	140	16	220
40	125	25	39 ± 3	81	45	86	25	150	16	230
50	125	25	49 ± 3	95	56	97	25	165	16	240
65	125	25	65 ± 3	115	72	113	25	185	18	260
80	150	25	77 ± 3	127	84	135	25	200	20	300
100	150	25	100 ± 3	151	109	160	25	235	20	350
125	150	25	127 ± 3	178	133	184	25	270	22	385
150	150	25	153 ± 3	206	161	212	25	300	22	420
200	175	25	202 ± 3	260	209	265	25	360	25	485
250	175	25	252 ± 3	313	262	318	25	425	25	550
300	200	25	303 ± 3	363	312	373	25	485	25	610
350	200	25	344 ± 3	423	360	420	25	555	30	680
400	200	25	396 ± 3	474	410	460	25	620	30	745
500	250	35	485 ± 8	584	500	625	25	730	35	910
600	250	25	585 ± 8	684	600	725	25	845	40	1025

*Possibilité de livres avec brides PN 16 et PN 10.
**Sans pression.

EXÉCUTION

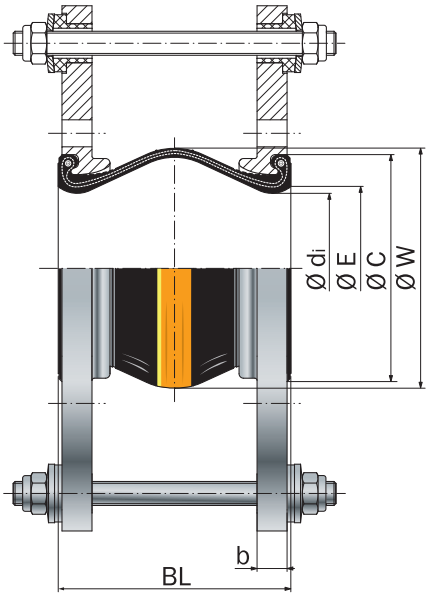

Type AR-2

Limiteurs d'élongation par tirants logés dans des douilles en caoutchouc

MOUVEMENTS / EXÉCUTION DES BRIDES

DN	Δ lat Mouvement latéral ± mm	Dépres. admis. sans anneau de tenue au vide en long. de montage bar absolu	Poids Typ AR-2 Env. kg
20	10	–	3,9
25	10	–	3,9
32	15	0	5,1
40	15	0,5	5,6
50	15	0,4	6,2
65	15	0,5	7,6
80	15	0,6	10,7
100	15	0,6	13,8
125	15	0,5	18,6
150	15	0,4	21,2
200	15	0,6	27,3
250	15	0,6	35,4
300	15	0,6	42,5
350	15	0,65	74,0
400	15	0,8	85,7
500	15	0,6	168,6
600	20	0,5	220,6

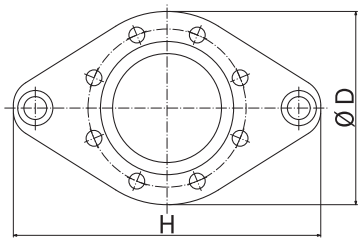

DN 20 – DN 150

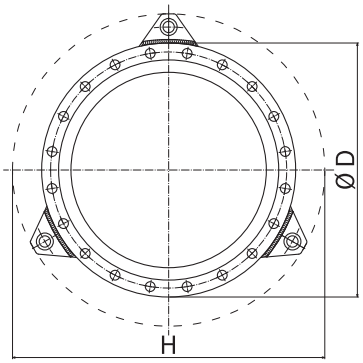

DN 200 – DN 600

Le nombre des tirants varient en fonction de la pression

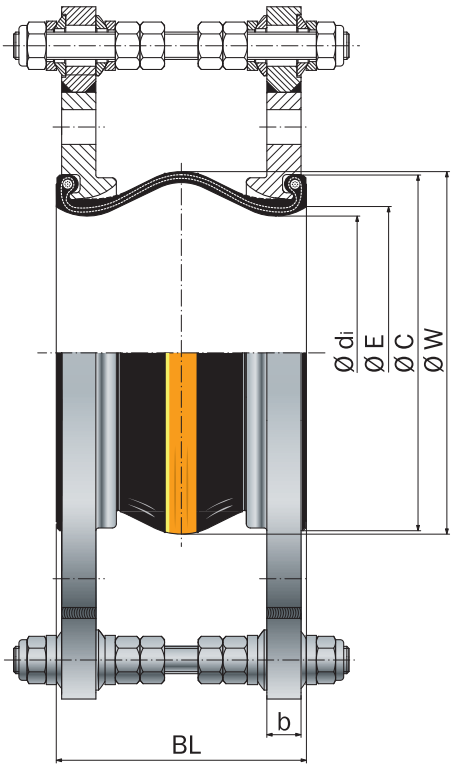

Exécution comme le type AR-2, avec tirants limiteurs de compression logés dans des rondelles sphériques et bagues coniques