STENFLEX®

COMPENSATEUR ÉLASTOMÈRE TYPE AS-1D

RÉSISTANT AU FEU

COMPENSATEUR UNIVERSEL À DEUX ONDES DN 25 – DN 250

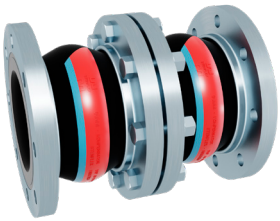

CONCEPTION TYPE AS-1D / SOUFFLET ÉLASTOM. PN 16

- Compensateur universel (double soufflet) constitué d'un soufflet élastomère et de brides tournantes
- Soufflet à onde, moulé, élastique, proposé en plusieurs qualités d'élastomère
- Trame en fil d'acier
- Collet de bride en caoutchouc renforcé fil d'acier, servant de joint
- Résistivité < 100 Ohm (DIN IEC 93, VDE 0303-30)

Qualité d'élastomère*	EPDM	NBR
Couleur du marquage	Orange / Bleu	Rouge / Bleu
Domaines d'utilisation	Eau chaude, acides, bases	Huile

*Vérifier la résistance de l'élastomère par rapport à la température et au fluide.
En cas de doute, nous consulter.

Propriétés	
max. pression	16 bar*
max. Température	+130 °C
Pression d'éclatement	≥ 50 bar
Fonctionnement sous vide	DN 25 – 50 sans anneau de tenue au vide DN 65 – 400 avec anneau de tenue au vide

En cas de coups de bélier, réduire la pression de service maxi de 30 %.
*Tenir compte de la réduction de pression due à la température (voir annexe technique).

BRIDES

- Brides tournantes avec épaulement stabilisateur
- Trous de fixation pour vis standard, DN 25 à trous taraudés
- Gorge spéciale pour maintien du soufflet

	Standard	**Autres**
Perçages	EN 1092	ANSI, BS etc. Dimensions des perçages : voir annexe technique p. 213 à 215
Matériaux	1.0038 (S235JR)	1.4541, 1.4571 etc.
Protection anti-corrosion	Électro-zingage	Galvanisation à chaud, peinture spéciale, revêtement spécial etc.

REMARQUES

Respecter les indications techniques telles que forces de réaction, raideur, charge sur les points fixes, instructions de montage etc.

Sous réserve de modifications dues au procédé de fabrication.

Les produits chimiques utilisés pour le traitement de l'eau peuvent endommager les compensateurs en élastomère (surtout dans les installations de chauffage et les circuits de refroidissement). Selon la directive VDI 2035, DIN 4809, partie 1 et VGB R 455P, le fabricant des produits chimiques doit certifier que les éléments du compensateur et surtout le soufflet ne seront pas endommagés par les produits chimiques.

UTILISATION

Convient pour:

- Diminuer les contraintes mécaniques et thermiques sur les tuyauteries et les systèmes annexes:
  - Pompes
  - Compresseurs
  - Moteurs
- Absorber les vibrations et le bruit sur:
  - Machines
  - Circuits de refroidissement et de lubrification
- Compenser les mouvements axiaux, latéraux et angulaires
- Remédier aux défauts d'alignement
- Respecter les consignes de sécurité incendie
- La construction navale
- Les installations de chauffage

AGRÉMENTS

- CE (DESP 2014/68/EU)
- American Bureau of Shipping
- DNV GL® / DNV®
- Bureau Veritas
- Lloyd's Register of Shipping
- TÜV/DIN 4809 (DN 25 – 200)
- TÜV Süd (KTA)
- MED
- Voir également annexe technique

DIMENSIONS PROGRAMME STANDARD

DN	BL* mm	Pression bar	Ø d_i Diam. int. du soufflet Ø mm	Ø C surf. d'étanchéité ext. Ø mm	Ø E surf. d'étanchéité int. Ø mm	Ø W*** Diam. des ondes Ø mm	PN Perçage des brides EN 1092	Ø D Diam. ext. de la bride Ø mm	b Epais. de la bride mm
25	255	16	31±3	72	39	78	16**	115	16
32	255	16	31±3	72	39	78	16	140	16
32	305	16	31±3	72	39	88	16	140	16
40	255	16	39±3	81	45	86	16	150	16
40	305	16	39±3	81	45	96	16	150	16
50	255	16	49±3	95	56	97	16	165	16
50	305	16	49±3	95	56	107	16	165	16
65	255	16	65±3	115	72	113	16	185	18
65	305	16	65±3	115	72	123	16	185	18
80	305	16	77±3	127	84	135	16	200	20
100	305	16	100±3	151	109	160	16	220	20
125	305	16	127±3	178	133	184	16	250	22
150	305	16	153±3	206	161	212	16	285	22
175	305	16	176±3	230	185	236	16	315	22
200	305	10	202±3	260	209	265	10	340	25
200	355	10	202±3	260	209	265	10	340	25
250	355	10	252±3	313	262	318	10	395	25
250	405	10	252±3	313	262	318	10	395	25

À partir du DN 200, possibilité de livrer avec brides PN 16. *Peut être livré en longueur 265 en tant que type RS-1 du DN 25 au DN 300. **Brides avec trous taraudés M 12. ***Sans pression. Autres dimensions de brides sur demande.

MOUVEMENTS / SURF. ACTIVES DES SOUFFLETS

DN	BL mm	Δ ax Mouvement axial Compression - mm	Δ ax Mouvement axial Elongation + mm	Δ lat Mouvement latéral ± mm	Δ ang* Mouvement angulaire ± ∢ degré	A** Section active pour 16 bar cm^2	Dépres. admis. sans anneau de tenue au vide en long. de montage bar absolu	Poids Env. kg
25	255	60	20	55	50	0	0	4,9
32	255	60	20	55	50	0	0	7,4
32	305	70	30	65	50	-14	0,5	7,6
40	255	60	20	55	50	0	0	8,3
40	305	70	30	65	50	-25	0,7	8,5
50	255	60	20	55	50	0	0	9,7
50	305	70	30	65	50	-14	0,7	10,1
65	255	60	20	38	50	0	0	12,1
65	305	70	30	53	40	-25	0,7	12,5
80	305	80	20	38	40	12	0,2	16,2
100	305	80	20	30	30	9	0,4	17,9
125	305	80	20	25	30	18	0,65	23,5
150	305	80	20	20	24	52	0,65	29,3
175	305	80	20	17	20	54	0,7	35,2
200	305	40	40	21	16	285	0,8	42,6
200	355	90	30	25	16	56	0,7	43,2
250	355	90	30	21	14	191	0,7	57,6
250	405	70	30	21	12	54	0,5	58,2

*Possibilité de plus grands mouvements angulaires Δ en longueur de montage compressée.
**La section active du soufflet est une valeur théorique.
En cas de mouvements simultanés: Nous consulter.

ACCESSOIRES

- Anneau de tenue au vide
- Tube intérieur de guidage
- Capot de protection
- Tube de protection

EXÉCUTION

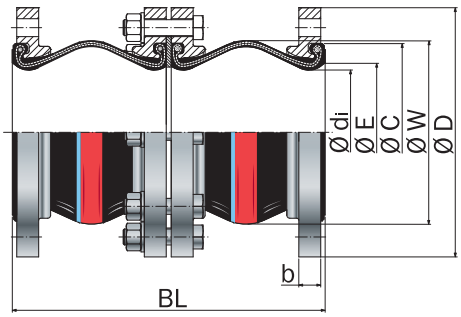

Type AS-1D

Compensateur universel, sans tirant.