STENFLEX®

COMPENSATEUR ÉLASTOMÈRE TYPE AS-2, AS-4

RÉSISTANT AU FEU

COMPENSATEUR LATÉRAL DN 25 – DN 400

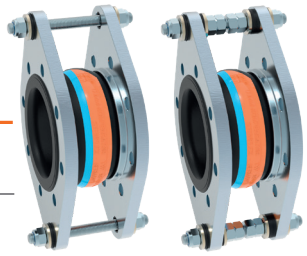

CONCEPTION TYPE AS-2, AS-4 / SOUFFLET ÉLASTOM. PN 16

- **TYPE AS-2:** Compensateur latéral, constitué d'un soufflet élastomère avec brides tournantes et tirants limiteurs d'élongation pour compenser les forces de réaction engendrées par la pression intérieure.
- **TYPE AS-4:** Compensateur latéral, constitué d'un soufflet élastomère avec brides tournantes et tirants limiteurs d'élongation et de compression pour compenser les forces de réaction engendrées par la pression et par le vide.
- Soufflet à onde, moulé, élastique, proposé en plusieurs qualités d'élastomère
- Trame en fil d'acier
- Collet de bride en caoutchouc renforcé fil d'acier, servant de joint
- Résistivité diélectrique < 100 Ohm (DIN IEC 93, VDE 0303-30)

Qualité d'élastomère*	EPDM	NBR
Couleur du marquage	Orange / Bleu	Rouge / Bleu
Domaines d'utilisation	Eau chaude, acide, bases	Huile

*Vérifier la résistance de l'élastomère par rapport à la température et au fluide.
En cas de doute, nous consulter.

Propriétés	
max. pression	16 bar*
max. Température	+130 °C
Pression d'éclatement	≥ 50 bar
Fonctionnement sous vide	DN 20 – 50 sans anneau de tenue au vide DN 65 – 400 avec anneau de tenue au vide

En cas de coups de bélier, réduire la pression de service maxi de 30 %.
*Tenir compte de la réduction de pression due à la température (voir annexe technique).

BRIDES

- Brides tournantes avec épaulement stabilisateur et oreilles pour les tirants
- Trous de fixation pour vis standard
- Gorge spéciale pour maintien du soufflet

	Standard	**Autres**
Perçages	EN 1092	ANSI, BS etc. Dimensions des perçages : voir annexe technique p. 213 à 215
Matériaux	1.0038 (S235JR)	1.4541, 1.4571 etc.
Protection anti-corrosion	Électro-zingage	Galvanisation à chaud, peinture spéciale, revêtement spécial etc.

REMARQUES

Respecter les indications techniques telles que forces de réaction, raideur, charge sur les points fixes, instructions de montage etc.

Sous réserve de modifications dues au procédé de fabrication.

Les produits chimiques utilisés pour le traitement de l'eau peuvent endommager les compensateurs en élastomère (en particulier dans les installations de chauffage et les circuits de refroidissement). Selon la directive VDI 2035, DIN 4809, partie 1 et VGB R 455P, le fabricant des produits chimiques doit certifier que les éléments du compensateur et surtout le soufflet ne seront pas endommagés par les produits chimiques.

UTILISATION

Convient pour:

- Diminuer les contraintes mécaniques et thermiques sur les tuyauteries et les systèmes annexes:
  - Pompes
  - Compresseurs
  - Moteurs
- Absorber les vibrations et le bruit sur:
  - Machines
  - Circuits de refroidissement et de lubrification
- Compenser les mouvements latéraux
- Remédier aux défauts d'alignement
- Respecter les consignes de tenue au feu
- La construction navale
- Les installations de chauffage

TIRANTS LIMITEURS D'ÉLONGATION

- DN 25 – DN 150 Tirants logés dans des douilles caoutchouc
- DN 175 – DN 400 Tirants logés dans des bagues coniques et rondelles sphériques

Matériaux

Standard: Tirants en acier 8.8
Autres: Aciers inoxydables

Protection anti-corrosion

Standard: Électro-zingage
Autres: Galvanisation à chaud

DIMENSIONS PROGRAMME STANDARD

DN	BL mm	Pression bar	Ø d_i Diam. int. du soufflet Ø mm	Ø C surf. d'étanchéité ext. Ø mm	Ø E surf. d'étanchéité int. Ø mm	Ø W* Diam. des ondes Ø mm	PN Perçage des brides EN 1092	Ø D Diam. ext. de la bride Ø mm	b Epais. de la bride mm	H Hauteur de la bride mm
25	125	16	31 ± 3	72	39	78	16	115	16	220
32	125	16	31 ± 3	72	39	78	16	140	16	220
32	150	16	31 ± 3	72	39	88	16	140	16	220
40	125	16	39 ± 3	81	45	86	16	150	16	230
40	150	16	39 ± 3	81	45	96	16	150	16	230
50	125	16	49 ± 3	95	56	97	16	165	16	240
50	150	16	49 ± 3	95	56	107	16	165	16	240
65	125	16	65 ± 3	115	72	113	16	185	18	260
65	150	16	65 ± 3	115	72	123	16	185	18	260
80	150	16	77 ± 3	127	84	135	16	200	20	300
100	150	16	100 ± 3	151	109	160	16	220	20	350
125	150	16	127 ± 3	178	133	184	16	250	22	385
150	150	16	153 ± 3	206	161	212	16	285	22	420
175	150	16	176 ± 3	230	185	236	16	315	22	440
200	150	10	202 ± 3	260	209	265	10	340	25	465
200	175	10	202 ± 3	260	209	265	10	340	25	465
250	175	10	252 ± 3	313	262	318	10	395	25	520
250	200	10	252 ± 3	313	262	318	10	395	25	520
300	200	10	303 ± 3	363	312	373	10	445	25	570
350	200	10	344 ± 3	423	360	420	10	505	30	630
400	200	10	396 ± 3	474	410	460	10	565	30	690

*Sans pression. À partir du DN 200, possibilité pressions supérieures. Autres dimensions de brides sur demande.

MOUVEMENTS / EXÉCUTION DES BRIDES

DN	BL mm	Δ lat Mouvement latéral ± mm	Dépres. admis. sans anneau de tenue au vide en long. de montage bar absolu	Poids Type AS-2 Env. kg
25	125	15	0	4,2
32	125	15	0	5,1
32	150	20	0,5	5,2
40	125	15	0	5,6
40	150	20	0,7	5,7
50	125	15	0	6,2
50	150	20	0,7	6,4
65	125	15	0	7,9
65	150	20	0,7	8,1
80	150	15	0,2	10,7
100	150	15	0,4	12,6
125	150	15	0,65	16,8
150	150	15	0,65	19,6
175	150	15	0,7	20,3
200	150	15	0,8	22,9
200	175	15	0,7	23,2
250	175	15	0,7	28,1
250	200	15	0,5	28,4
300	200	15	0,75	32,2
350	200	15	0,5	44,7
400	200	15	0,3	58,6

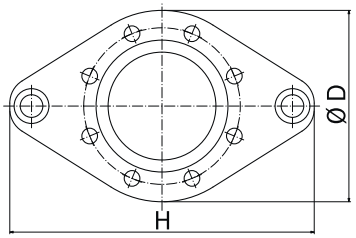

DN 25 – DN 150

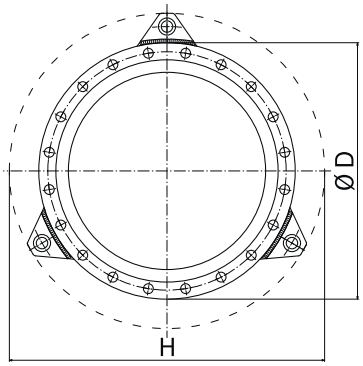

DN 175 – DN 400

Le nombre des tirants dépend de la pression.

AGRÉMENTS

- CE (DESP 2014/68/EU)
- American Bureau of Shipping
- Bureau Veritas
- MED
- DNV GL® / DNV®
- Lloyd's Register of Shipping
- TÜV/DIN 4809
- TÜV Süd (KTA)
- Voir également annexe technique

ACCESSOIRES

- Anneau de tenue au vide
- Tube de guidage
- Capot de protection
- Tube de protection

EXÉCUTION

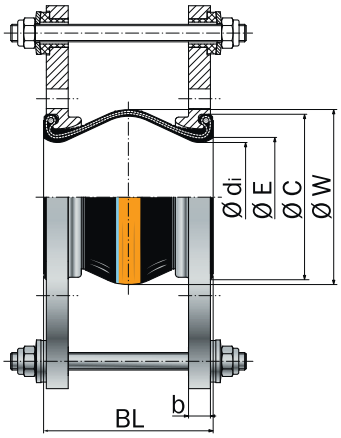

Type AS-2

Tirants limiteurs d'élongation, logés dans des douilles en caoutchouc

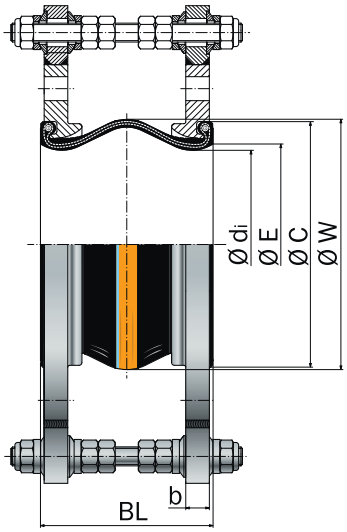

Type AS-4

Exécution comme le type AS-2, avec tirants limiteurs de compression avec rondelles sphériques et bagues coniques