STENFLEX®

COMPENSATEUR ÉLASTOMÈRE TYPE AS-3

RÉSISTANT AU FEU

COMPENSATEUR ANGULAIRE DN 32 – DN 400

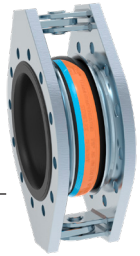

CONCEPTION TYPE AS-3 / SOUFFLET ÉLASTOM. PN 16

- Compensateur angulaire, constitué d'un soufflet élastomère et de brides
- Limiteurs d'élongation par articulation angulaire soudée pour compenser les forces de réaction
- Soufflet à onde, moulé, élastique, proposé en plusieurs qualités d'élastomère
- Trame en fibres synthétiques
- Collet de bride en élastomère renforcé d'un anneau acier, servant de joint
- Résistivité < 100 Ohm (DIN IEC 93, VDE 0303-30)

Qualité d'élastomère*	EPDM	NBR
Couleur du marquage	Orange / Bleu	Rouge / Bleu
Domaines d'utilisation	Eau chaude, acide, bases	Huile

*Vérifier la résistance de l'élastomère par rapport à la température et au fluide.
En cas de doute, nous consulter.

Propriétés	
max. pression	16 bar*
max. Température	+130 °C
Pression d'éclatement	≥ 50 bar
Fonctionnement sous vide	DN 32 – 50 sans anneau de tenue au vide DN 65 – 400 avec anneau de tenue au vide

En cas de coups de bélier, réduire la pression de service maxi de 30 %.
*Tenir compte de la réduction de pression due à la température (voir annexe technique).

BRIDES

- Brides ovales avec épaulement stabilisateur et limiteurs d'élongation par articulation
- Trous de fixation pour vis standard
- Gorge spéciale pour maintien du soufflet

	Standard	**Autres**
Perçages	EN 1092	ANSI, BS etc. Dimensions des perçages : voir annexe technique p. 213 à 215
Matériaux	1.0038 (S235JR)	Aciers inoxydables, etc.
Protection anti-corrosion	Électro-zingage	Primaire anti-corrosion, galvanisation à chaud, peinture spéciale, revêtement spécial etc.

REMARQUES

Respecter les indications techniques telles que forces de réaction, raideur, charge sur les points fixes, instructions de montage etc.

Sous réserve de modifications dues au procédé de fabrication.

Les produits chimiques utilisés pour le traitement de l'eau peuvent endommager les compensateurs en élastomère (en particulier dans les installations de chauffage et les circuits de refroidissement). Selon la directive VDI 2035, DIN 4809, partie 1 et VGB R 455P, le fabricant des produits chimiques doit certifier que les éléments du compensateur et surtout le soufflet ne seront pas endommagés par les produits chimiques.

UTILISATION

Convient:

- pour compenser les déplacements angulaires
- pour système de compensation à deux ou trois articulations pour absorber les dilatations importantes
- Dans le cas de tassement lors du remplissage de réservoirs
- Dans les systèmes de tuyauteries en matières plastiques
- Respecter les consignes de tenue au feu
- Dans la construction navale
- Dans l'industrie chimique

ARTICULATION PAR TIRANTS

- Centre de rotation de l'articulation au centre du soufflet
- Les articulations guident le mouvement du soufflet

Matériaux

Standard: 1.0038 (S235JR), 1.0577 (S355J2)

Autres: Aciers inoxydables

Protection anti-corrosion

Standard: DN 32 – DN 400 Électro-zingage

Autres: Primaire anti-corrosion, galvanisation à chaud, peinture spéciale, revêtement spécial etc.

DIMENSIONS PROGRAMME STANDARD

DN	BL* mm	Pression bar	Ø d_i Diam. int. du soufflet Ø mm	Ø C surf. d'étanchéité ext. Ø mm	Ø E surf. d'étanchéité int. Ø mm	Ø W** Diam. des ondes Ø mm	PN Perçage des brides EN 1092	Ø D Diam. ext. de la bride Ø mm	b Epais. de la bride mm	H Hauteur de la bride mm
32	125	16	31 ± 3	72	39	78	16	140	16	220
40	125	16	39 ± 3	81	45	86	16	150	16	230
50	125	16	49 ± 3	95	56	97	16	165	16	240
65	125	16	65 ± 3	115	72	113	16	185	18	260
80	150	16	77 ± 3	127	84	135	16	200	20	300
100	150	16	100 ± 3	151	109	160	16	220	20	350
125	150	16	127 ± 3	178	133	184	16	250	22	385
150	150	16	153 ± 3	206	161	212	16	285	22	420
175	150	16	176 ± 3	230	185	236	16	315	22	450
200	175	10	202 ± 3	260	209	265	10	340	25	440
250	175	10	252 ± 3	313	262	318	10	385	25	505
300	200	10	303 ± 3	363	312	373	10	445	25	560
350	200	10	344 ± 3	423	360	425	10	505	34	620
400	200	10	396 ± 3	474	410	470	10	565	38	680

A partir du DN 200 possibilité de pressions supérieures. Autres dimensions de brides sur demande. *La mesure BL (longueur d'installation) est réduite d'environ 6 mm pour le DN 400 lors de l'installation. **Sans pression.

AGRÉMENTS

- CE (DESP 2014/68/EU)
- RINA
- MED
- DNV GL® / DNV®
- Lloyd's Register of Shipping
- TÜV/DIN 4809
- Voir également annexe technique

ACCESSOIRES

- Anneau de tenue au vide
- Tube de guidage
- Capot de protection

MOUVEMENTS / EXÉCUTION DES BRIDES

DN	Δ ang Mouvement angulaire ± ∢ degré	Poids Env. kg
32	25	6,0
40	25	6,5
50	25	7,2
65	25	8,6
80	20	12,1
100	15	14,0
125	15	17,6
150	12	20,4
175	10	23,1
200	8	34,5
250	7	39,6
300	6	45,2
350	5	67,0
400	5	93,0

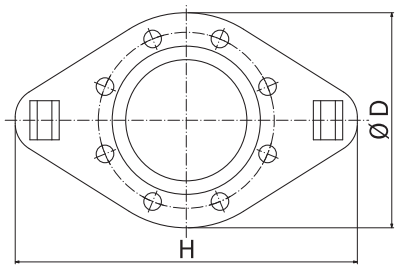

DN 32 – DN 150

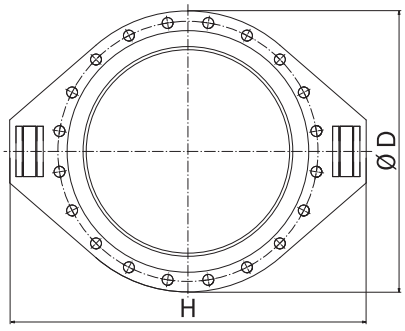

DN 175 – DN 400

EXÉCUTION

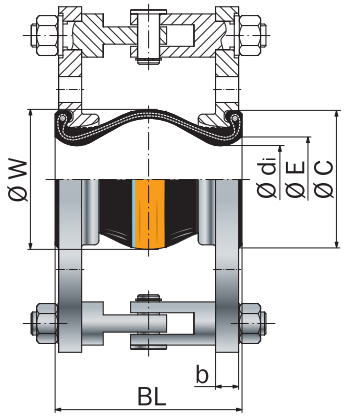

DN 32 – DN 150

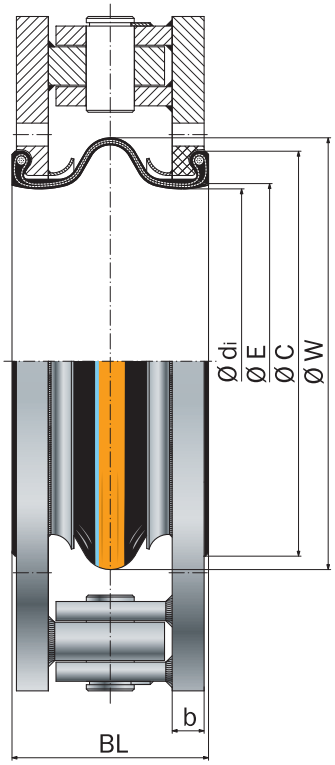

DN 175 – DN 400

Compensateur angulaire avec limiteurs d'élongation par articulation