STENFLEX®

COMPENSATEUR ÉLASTOMÈRE TYPE B-1

COMPENSATEUR UNIVERSEL TRÈS FLEXIBLE DN 32 – DN 400

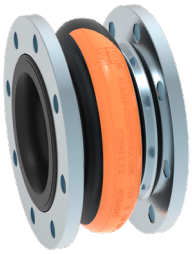

CONCEPTION TYPE B-1 / SOUFFLET ÉLASTOM. PN 16

- Compensateur universel, constitué d'un soufflet élastomère et de brides tournantes
- Soufflet à onde profonde, moulé, très élastique, proposé en plusieurs qualités d'élastomère
- Trame en fibres synthétiques
- Collet de bride en caoutchouc renforcé fil d'acier, servant de joint
- Résistivité 10^3 jusqu'à 10^6 Ohm (DIN IEC 93, VDE 0303-30)

Qualité d'élastomère*	EPDM	NBR**
Couleur du marquage	Orange	Rouge
Domaines d'utilisation	Eau chaude, acides, bases	Huile

*Vérifier la résistance de l'élastomère par rapport à la température et au fluide.
En cas de doute, nous consulter. **Livrable en grandes quantités seulement.

Propriétés	
max. pression	16 bar*
max. Température	+100 °C
Pression d'éclatement	≥ 48 bar
Fonctionnement sous vide	DN 32 – 40 sans anneau de tenue au vide DN 50 – 300 avec anneau de tenue au vide

En cas de coups de bélier, réduire la pression de service maxi de 30 %.
*Tenir compte de la réduction de pression due à la température (voir annexe technique).

BRIDES

- DN 32 – DN 150 Brides tournantes avec épaulement et trous de fixation pour vis standard
- DN 175 – DN 400 Brides tournantes avec trous taraudés
- Gorge spéciale pour maintien du soufflet

	Standard	**Autres**
Perçages	EN 1092	ANSI, BS etc. Dimensions des perçages : voir annexe technique p. 213 à 215
Matériaux	1.0038 (S235JR)	1.4541, 1.4571
Protection anti-corrosion	Électro-zingage	Galvanisation à chaud, peinture spéciale, revêtement spécial etc.

REMARQUES

Respecter les indications techniques telles que forces de réaction, raideur, charge sur les points fixes, instructions de montage etc.

Sous réserve de modifications dues au procédé de fabrication.

UTILISATION

Convient pour:

- Compenser les déplacements axiaux et latéraux particulièrement importants
- Diminuer les contraintes mécaniques et thermiques sur les tuyauteries et les systèmes annexes:
  - Pompes
  - Compresseurs
- Absorber les vibrations et le bruit sur les machines
- Compenser les déplacements simultanés dans les tuyauteries de refroidissement
- Remédier aux défauts d'alignement
- Les centrales
- L'industrie chimique

AGRÉMENTS

- CE (DESP 2014/68/EU)

ACCESSOIRES

- Anneau de tenue au vide
- Tube de guidage
- Housse de protection au feu
- Capot de protection
- Tube de protection

DIMENSIONS PROGRAMME STANDARD

DN	BL	Pression	Ø d_i Diam. int. du soufflet Ø	Ø C surf. d'étanchéité ext. Ø	Ø E surf. d'étanchéité int. Ø	Ø W* Diam. des ondes Ø	PN Perçage des brides	Ø D Diam. ext. de la bride Ø	b Epais. de la bride
	mm	bar	mm	mm	mm	mm	EN 1092	mm	mm
32	125	16	30 ± 3	75	42	100	16	150	16
40	125	16	30 ± 3	75	42	100	16	150	16
50	125	16	40 ± 3	86	61	115	16	165	16
65	125	16	61 ± 3	105	71	144	16	185	16
80	150	16	74 ± 3	118	82	167	16	200	18
100	150	16	92 ± 3	137	101	197	16	220	18
125	150	16	116 ± 3	166	130	230	16	250	18
150	150	16	139 ± 3	191	150	266	16	285	18
175	100	16	177 ± 3	217	183	282	16	315	18
200	125	10	201 ± 3	264	207	320	10	340	22
250	125	10	251 ± 3	314	260	374	10	395	23
300	150	10	302 ± 3	370	313	443	10	445	28
350	150	10	347 ± 3	424	354	485	10	505	28
400	150	10	392 ± 3	474	407	535	10	565	30

*Sans pression. A partir du DN 200, livrable également en pression nominale PN16.
Autres dimensions de brides sur demande.

MOUVEMENTS / SURF. ACTIVES DES SOUFFLETS

DN	Δ ax Mouvement axial		Δ lat Mouvement latéral	A* Section active pour 16 bar	Poids
	Compression - mm	Elongation + mm	± mm	cm^2	Env. kg
32	25	15	15	21	4,0
40	25	15	15	21	4,4
50	30	15	15	30	4,3
65	35	20	15	55	4,9
80	45	20	20	90	5,7
100	45	25	20	150	7,2
125	45	35	25	220	9,5
150	45	35	25	330	10,4
175	25	40	25	432	13,6
200	35	40	35	553	17,0
250	35	40	35	730	21,3
300	45	50	35	975	29,5
350	45	50	35	1242	36,8
400	45	50	35	1600	47,9

* La section active du soufflet est une valeur théorique.
En cas de mouvements simultanés: Nous consulter.

EXÉCUTION

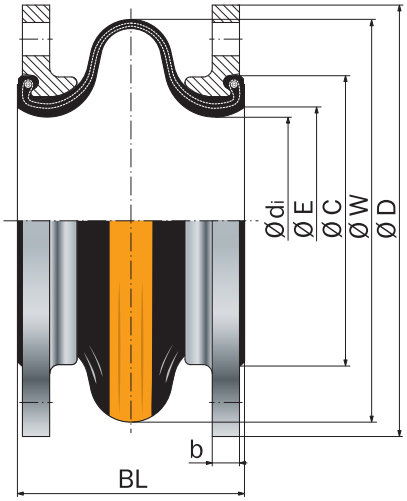

DN 32 – DN 150

Type B-1

Compensateur universel, sans tirants; brides avec perçages pour vis standard

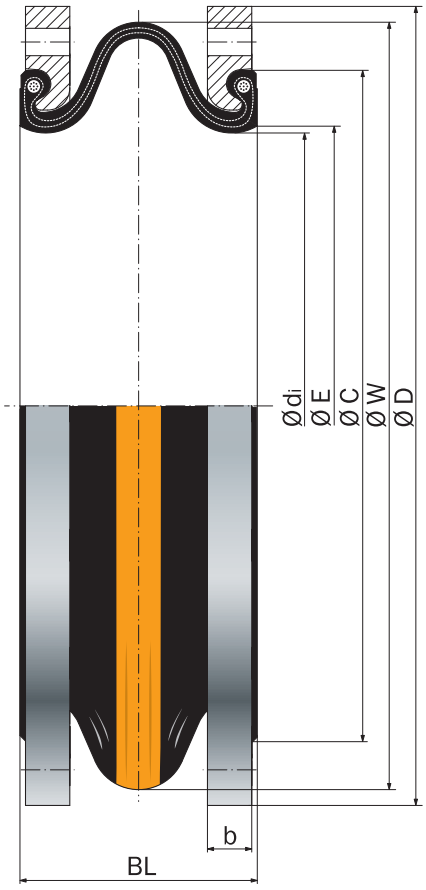

DN 175 – DN 400

Type B-1

Compensateur universel, sans tirants; brides avec trous taraudés