STENFLEX®

COMPENSATEUR ÉLASTOMÈRE TYPE B-2, B-4

COMPENSATEUR LATÉRAL TRÈS FLEXIBLE DN 32 – DN 400

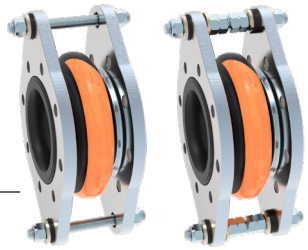

CONCEPTION TYPE B-2, B-4 / SOUFFLET ÉLASTOM. PN 16

- **TYP B-2:** Compensateur latéral, constitué d'un soufflet élastomère, avec brides tournantes et tirants limiteurs d'élongation pour compenser les forces de réaction engendrées par la pression
- **TYP B-4:** Compensateur latéral, constitué d'un soufflet élastomère avec brides tournantes et limiteurs d'élongation et de compression par tirants pour compenser les forces de réaction engendrées par la pression et par le vide
- Soufflet à onde profonde, moulé, très élastique, proposé en plusieurs qualités d'élastomère
- Trame en fibres synthétiques
- Collet de bride en caoutchouc renforcé fil d'acier, servant de joint
- Résistivité 10^3 jusqu'à 10^6 Ohm (DIN IEC 93, VDE 0303-30)

Qualité d'élastomère*	EPDM	NBR**
Couleur du marquage	Orange	Rouge
Domaines d'utilisation	Eau chaude, acides, bases	Huile

*Vérifier la résistance de l'élastomère par rapport à la température et au fluide.
En cas de doute, nous consulter. **Livrable en grandes quantités seulement.

Propriétés	
max. pression	16 bar*
max. Température	+100 °C
Pression d'éclatement	≥ 48 bar
Fonctionnement sous vide	DN 32 – 40 sans anneau de tenue au vide DN 50 – 400 avec anneau de tenue au vide

En cas de coups de bélier, réduire la pression de service maxi de 30 %.
*Tenir compte de la réduction de pression due à la température (voir annexe technique).

BRIDES

- DN 32 – DN 150 Brides tournantes avec épaulement, oreilles pour les tirants et trous de fixation pour vis standard
- DN 175 – DN 400 Brides tournantes avec trous taraudés et segments pour tirants
- Gorge spéciale pour maintien du soufflet

	Standard	**Autres**
Perçages	EN 1092	ANSI, BS etc. Dimensions des perçages : voir annexe technique p. 213 à 215
Matériaux	1.0038 (S235JR)	1.4541, 1.4571
Protection anti-corrosion	Électro-zingage	Galvanisation à chaud, peinture spéciale, revêtement spécial etc.

REMARQUES

Respecter les indications techniques telles que forces de réaction, raideur, charge sur les points fixes, instructions de montage etc.

Sous réserve de modifications dues au procédé de fabrication.

UTILISATION

Convient pour:

- Compenser les mouvements latéraux particulièrement importants
- Diminuer les contraintes mécaniques et thermiques sur les tuyauteries et les systèmes annexes:
  - Pompes
  - Compresseurs
- Absorber les vibrations et le bruit sur les machines
- Remédier aux défauts d'alignement
- Les centrales
- L'industrie chimique

TIRANTS LIMITEURS D'ÉLONGATION

- DN 32 – DN 150 Tirants logés dans des anneaux en caoutchouc amortissant le bruit
- DN 175 – DN 400 Tirants avec rondelles sphériques et bagues coniques

Matériaux

Standard: Tirants en acier 8.8
Autres: Aciers inoxydables

Protection anti-corrosion

Standard: Électro-zingage
Autres: Galvanisation à chaud

AGRÉMENTS

- CE (DESP 2014/68/EU)

ACCESSOIRES

- Anneau de tenue au vide
- Tube de guidage
- Housse de protection au feu
- Capot de protection
- Tube de protection

DIMENSIONS PROGRAMME STANDARD

DN	BL mm	Pression bar	Ø d_i Diam. int. du soufflet Ø mm	Ø C surf. d'étanchéité ext. Ø mm	Ø E surf. d'étanchéité int. Ø mm	Ø W* Diam. des ondes Ø mm	PN Perçage des brides EN 1092	Ø D Diam. ext. de la bride Ø mm	b Epais. de la bride mm	H Hauteur de la bride mm
32	125	16	30 ± 3	75	42	100	16	150	16	230
40	125	16	30 ± 3	75	42	100	16	150	16	230
50	125	16	40 ± 3	86	61	115	16	165	16	240
65	125	16	61 ± 3	105	71	144	16	185	18	260
80	150	16	74 ± 3	118	82	167	16	200	20	300
100	150	16	92 ± 3	137	101	197	16	220	20	350
125	150	16	116 ± 3	166	130	230	16	250	22	385
150	150	16	139 ± 3	191	150	266	16	285	22	420
175	100	16	177 ± 3	217	183	282	16	315	22	437
200	125	10	201 ± 3	264	207	320	10	340	22	462
250	125	10	251 ± 3	314	260	374	10	395	23	517
300	150	10	302 ± 3	370	313	443	10	445	28	619
350	150	10	347 ± 3	424	354	485	10	505	28	679
400	150	10	392 ± 3	474	407	535	10	565	30	739

*Sans pression.
Autres dimensions de brides sur demande.

MOUVEMENTS / EXÉCUTION DES BRIDES

DN	Δ lat Mouvement latéral ± mm	Poids Type B-2 Env. kg
32	15	6,2
40	15	6,2
50	15	6,2
65	15	7,7
80	20	10,6
100	20	13,3
125	25	18,5
150	25	22,5
175	25	24,0
200	35	25,1
250	35	25,9
300	35	48,1
350	35	57,5
400	35	69,4

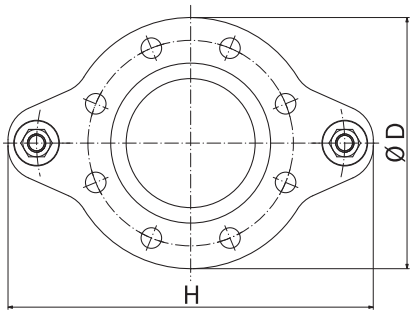

DN 32 – DN 150

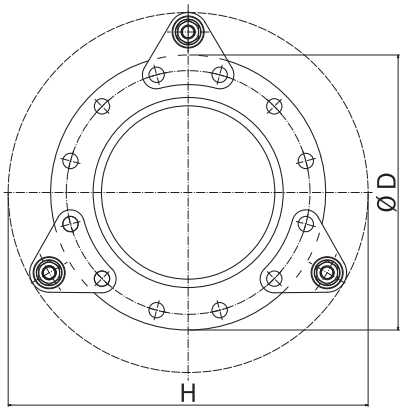

DN 175 – DN 400

Le nombre des tirants dépend de la pression

EXÉCUTION

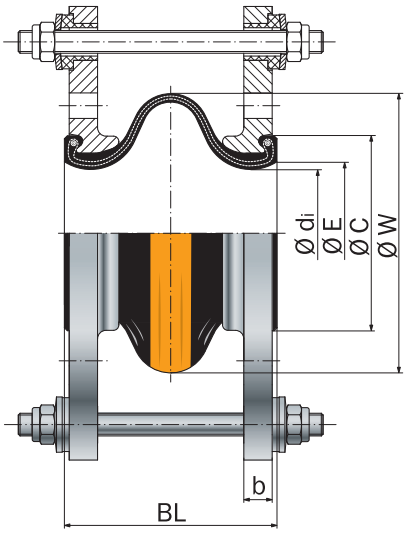

DN 32 – DN 150

Type B-2

DN 32 – DN 150 Tirants limiteurs d'élongation montés directement sur les brides, logés dans des anneaux en caoutchouc amortissant le bruit.

DN 175 – DN 400 Tirants limiteurs d'élongation montés directement sur les brides, logés dans des douilles sphériques et des bagues coniques.

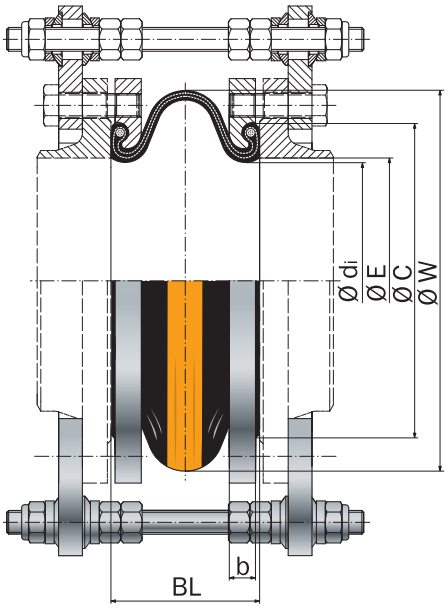

DN 175 – DN 400

Type B-4

DN 32 – DN 150 Tirants limiteurs d'élongation et de compression montés directement sur les brides, logés dans des anneaux en caoutchouc amortissant le bruit.

DN 175 – DN 400 Tirants limiteurs d'élongation et de compression montés directement sur les brides, logés dans des douilles sphériques et des bagues coniques.