STENFLEX®

COMPENSATEUR ÉLASTOMÈRE TYPE G

COMPENSATEURS LATÉRAUX CONIQUES DN 25 – DN 250

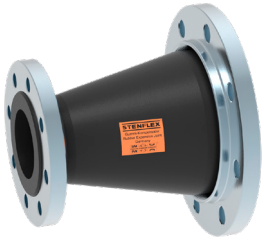

CONCEPTION TYPE G / SOUFFLET ÉLASTOM. PN 6, 10, 16

- Compensateur latéral, constitué d'un soufflet élastomère conique sans onde et de brides tournantes
- Soufflet conique, sans onde, proposé en plusieurs qualités d'élastomère
- Trame en fibres synthétiques
- Collet de bride en caoutchouc renforcé fil d'acier, servant de joint
- Résistivité 10^3 jusqu'à 10^6 Ohm (DIN IEC 93, VDE 0303-30)

Qualité d'élastomère*	EPDM	NBR
Couleur du marquage	Orange	Rouge
Domaines d'utilisation	eaux chaudes, de refroidissement, eaux usées, eaux saumâtres, acides, bases	Huile

*Vérifier la résistance de l'élastomère par rapport à la température et au fluide.
En cas de doute, nous consulter.

Propriétés		
Diamètre nominal	DN 125:80 – DN 250:200	DN 40:25 – DN 100:80
Pression nominale	PN 10	PN 16
max. pression	10 bar*	16 bar*
max. Température	+100 °C	+100 °C
Pression d'éclatement	≥ 30 bar	≥ 48 bar
Fonctionnement sous vide	Ne convient pas	Ne convient pas

En cas de coups de bélier, réduire la pression de service maxi de 30 %.
*Tenir compte de la réduction de pression due à la température (voir annexe technique).

BRIDES

- Brides avec gorge spéciale pour maintien du soufflet élastomère
- Perçages pour vis standard

	Standard	**Autres**
Perçages	EN 1092	ANSI, BS etc. Dimensions des perçages : voir annexe technique p. 213 à 215
Matériaux	1.0038 (S235JR)	Aciers inoxydables etc.
Protection anti-corrosion	Électro-zingage	Galvanisation à chaud, peinture spéciale, revêtement spécial etc..

REMARQUES

Respecter les indications techniques telles que forces de réaction, raideur, charge sur les points fixes, instructions de montage etc.

Forces de réaction, raideur et charge sur les points fixes doivent être indiqués, comme pour les compensateurs universels (pas de tirants possibles).

Sous réserve de modifications dues au procédé de fabrication.

UTILISATION

Convient pour:

- Compenser les mouvements latéraux
- Faciliter l'écoulement du fluide (corps lisse)
- Véhiculer les matières solides sans dépôt
- Absorber les vibrations et le bruit sur les machines
- Raccord conique sur:
  - Pompes
  - Tuyauteries
  - Moteurs
  - Ventilateurs / Souffleries
  - Tuyauteries de refroidissement
- Cimenteries
- Industrie du transfert

EXÉCUTIONS SPÉCIALES

Autres diamètres et longueurs sur demande

AGRÉMENTS

- CE (DESP 2014/68/EU)

DIMENSIONS PROGRAMME STANDARD

DN	BL mm	Pression bar	Ø di_1:Ø di_2 Diamètre intérieur du soufflet Ø mm	Ø C_1:Ø C_2 Surface d'étan-chéité Ø mm	PN Perçage des brides EN 1092	Ø D_1:Ø D_2 Diamètre extérieur des brides Ø mm	b Epaisseur des brides mm	Δ lat Mouvement latéral ± mm	Poids Env. kg
40 : 25	250	16	45 : 30	81 : 51	16/16	150 : 115	16 : 16	30	3,2
40 : 32	250	16	45 : 39	81 : 72	16/16	150 : 140	16 : 16	30	3,7
50 : 32	250	16	56 : 39	95 : 72	16/16	165 : 140	16 : 16	30	4,1
50 : 40	250	16	56 : 45	95 : 81	16/16	165 : 150	16 : 16	30	4,4
65 : 40	250	16	72 : 45	115 : 81	16/16	185 : 150	18 : 16	30	5,2
65 : 50	250	16	72 : 56	115 : 95	16/16	185 : 165	18 : 16	30	5,6
80 : 50	250	16	84 : 56	127 : 95	16/16	200 : 165	20 : 16	30	6,3
80 : 65	250	16	84 : 72	127 : 115	16/16	200 : 185	20 : 18	30	7,1
100 : 65	250	16	109 : 72	151 : 115	16/16	220 : 185	20 : 18	30	7,5
100 : 80	250	16	109 : 84	151 : 127	16/16	220 : 200	20 : 20	25	8,2
125 : 80	250	10	133 : 84	178 : 127	16/16	250 : 200	22 : 20	25	9,7
125 : 100	250	10	133 : 109	178 : 151	16/16	250 : 220	22 : 20	25	10,0
150 : 80	250	10	161: 84	206 : 127	16/16	285 : 200	22 : 20	25	10,9
150 : 100	250	10	161 : 109	206 : 151	16/16	285 : 220	22 : 20	25	11,4
150 : 125	250	10	161 : 133	206 : 178	16/16	285 : 250	22 : 22	25	12,8
200 : 125	250	10	209 : 133	260 : 178	10/16	340 : 250	25 : 22	25	16,0
200 : 150	250	10	209 : 161	260 : 206	10/16	340 : 285	25 : 22	25	17,2
250 : 150	250	10	262 : 161	313 : 206	10/16	395 : 285	25 : 22	25	19,3
250 : 200	250	10	262 : 209	313 : 260	10/10	395 : 340	25 : 25	25	22,4

Autres dimensions de brides sur demande.

EXÉCUTION

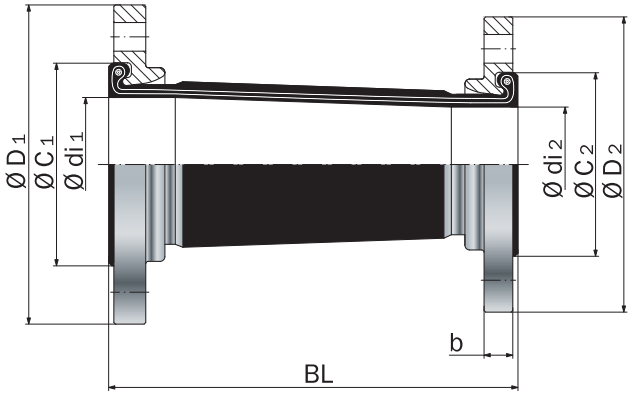

Type G

Compensateur latéral conique, avec brides tournantes