STENFLEX®

COMPENSATEUR ÉLASTOMÈRE TYPE MS-1

RÉSISTANT AU FEU

COMPENSATEUR UNIVERSEL À DEUX ONDES DN 65 – DN 250



CONCEPTION TYPE MS-1 / SOUFFLET ÉLASTOM. PN 16

- Compensateur universel (double soufflet) constitué d'un soufflet élastomère et de brides tournantes
- Soufflet à onde, moulé, très élastique proposé en plusieurs qualité d'élastomère
- Trame en fil d'acier
- Collet de bride en caoutchouc renforcé fil d'acier, servant de joint

Qualité d'élastomère*	EPDM	NBR
Couleur du marquage	Orange / Bleu	Rouge / Bleu
Domaines d'utilisation	Eau chaude, acide, bases	Huile

*Vérifier la résistance de l'élastomère par rapport à la température et au fluide.
En cas de doute, nous consulter.

Propriétés	
max. pression	16 bar*
max. Température	+130 °C
Pression d'éclatement	≥ 50 bar
Fonctionnement sous vide	avec anneau de tenue au vide

En cas de coups de bélier, réduire la pression de service maxi de 30 %.
*Tenir compte de la réduction de pression due à la température (voir annexe technique).

BRIDES

- Brides tournantes avec épaulement stabilisateur
- Trou de fixation pour vis
- Gorge spéciale pour maintien du soufflet

	Standard	**Autres**
Perçages	EN 1092	ANSI, BS etc. Dimensions des perçages : voir annexe technique p. 213 à 215
Matériaux	1.0038 (S235JR)	1.4541, 1.4571 etc.
Protection anti-corrosion	Électro-zingage	Galvanisation à chaud, peinture spéciale, revêtement spécial, etc.

REMARQUES

Respecter les indications techniques telles que forces de réaction, raideur, charge sur les points fixes, instructions de montage etc.

Sous réserve de modifications dues au procédé de fabrication.

Les produits chimiques utilisés pour le traitement de l'eau peuvent endommager les compensateurs en élastomère (surtout dans les installations de chauffage et les circuits de refroidissement). Selon la directive VDI 2035, DIN 4809, partie 1 et VGB R 455P, le fabricant des produits chimiques doit certifier que les éléments du compensateur et surtout le soufflet ne seront pas endommagés par les produits chimiques.

UTILISATION

Convient pour :

- Compenser les mouvements axiaux, latéraux et angulaires
- Diminuer les contraintes mécaniques et thermiques sur les tuyauteries et les systèmes annexes :
  - pompes
  - compresseurs
  - moteurs
- Absorber les vibrations et le bruit sur :
  - machines
  - circuits de refroidissement et de lubrification
- Remédier aux défauts d'alignement
- Respecter les consignes de sécurité incendie
- La construction navale
- les installations de chauffage

AGRÉMENTS

- CE (DGR 2014/68/EU)
- American Bureau of Shipping
- DNV GL® / DNV®
- Bureau Veritas
- Lloyd`s Register of Shipping
- RINA
- CCS
- MED

DIMENSIONS PROGRAMME STANDARD

DN	BL mm	Pression bar	Ø d_i Diam. int. du soufflet Ø mm	Ø C surf. d'étanchéité ext. Ø mm	Ø E surf. d'étanchéité int. Ø mm	Ø W* Diam. des ondes Ø mm	PN Perçage des brides EN 1092	Ø D Diam. ext. de la bride Ø mm	b Epais. de la bride mm
65	220	16	63+5/63-1	115	72 ± 1	113	16	185	18
80	250	16	75+5/75-1	127	84 ± 1	135	16	200	20
100	275	16	98+5/98-1	151	109 ± 1	160	16	220	20
125	275	16	125+5/125-1	178	133 ± 1	184	16	250	22
150	275	16	151+5/151-1	206	161 ± 1	212	16	285	22
200	275	10	200+5/200-1	260	209 ± 1	265	10	340	25
250	275	10	250+5/250-1	313	262 ± 1	218	10	395	25

*Sans pression.
Autres dimensions de brides sur demande.

MOUVEMENTS / SURF. ACTIVES DES SOUFFLETS

DN	BL mm	Δ ax Mouvement axial Compression - mm	Δ ax Mouvement axial Elongation + mm	Δ lat Mouvement latéral ± mm	Δ ang* Mouvement angulaire ± ∢ degré	A** Section active pour 16 bar cm^2	Dépres. admis. sans anneau de tenue au vide en long. de montage bar absolu	Poids Env. kg
65	220	70	30	38	30	14	0,0	6,05
80	250	90	30	40	30	12	0,0	7,90
100	275	90	30	40	30	16	0,4	9,17
125	275	80	25	30	30	15	1,0	11,80
150	275	80	25	30	24	29	0,4	14,40
200	275	90	35	30	16	152	0,7	20,40
250	275	90	35	15	10	328	1,0	28,00

*Possibilité de plus grands mouvements angulaires Δ en longueur de montage compressée.
**La section active du soufflet est une valeur théorique.
En cas de mouvements simultanés: Nous consulter.

ACCESSOIRES

- Anneau de tenue au vide
- Tube intérieur de guidage

EXÉCUTION

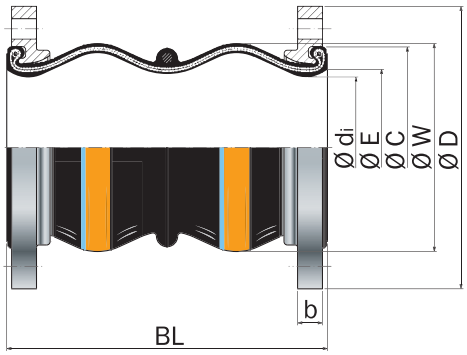

Type MS-1

Compensateur universel, sans tirant.