STENFLEX®

COMPENSATEUR ÉLASTOMÈRE TYPE R-1

LONGUEUR 130 MM

COMPENSATEUR UNIVERSEL DN 25 – DN 300

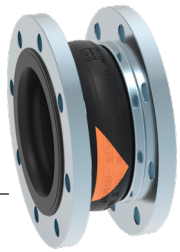

CONCEPTION TYPE R-1 / SOUFFLET ÉLASTOM. PN 16

- Compensateur universel, constitué d'un soufflet élastomère à onde plate et de brides tournantes
- Soufflet à onde plate, moulé, proposé en plusieurs qualités d'élastomère
- Trame en fibres synthétiques
- Collet de bride en caoutchouc renforcé fil d'acier, servant de joint
- Résistivité 10^3 jusqu'à 10^6 Ohm (DIN IEC 93, VDE 0303-30)

Qualité d'élastomère*	EPDM	NBR	CIIR
Couleur du marquage	Orange	Rouge	Blanc
Domaines d'utilisation	Eau chaude, acides, bases	produits contenant des hydrocarbures	Eau potable

*Vérifier la résistance de l'élastomère par rapport à la température et au fluide.
En cas de doute, nous consulter.

Propriétés	
max. pression	16 bar*
max. Température	+100 °C
Pression d'éclatement	≥ 48 bar
Fonctionnement sous vide	DN 25 – 50 sans anneau de tenue au vide DN 65 – 300 avec anneau de tenue au vide

En cas de coups de bélier, réduire la pression de service maxi de 30 %.
*Tenir compte de la réduction de pression due à la température (voir annexe technique).

BRIDES

- Brides tournantes avec épaulement stabilisateur
- Trous de fixation pour vis standard, DN 25 à trous taraudés
- Gorge spéciale pour maintien du soufflet

	Standard	**Autres**
Perçages	EN 1092	ANSI, BS etc. Dimensions des perçages : voir annexe technique p. 213 à 215
Matériaux	1.0038 (S235JR)	1.4541, 1.4571
Protection anti-corrosion	Électro-zingage	Galvanisation à chaud, peinture spéciale, revêtement spécial etc.

REMARQUES

Respecter les indications techniques telles que forces de réaction, raideur, charge sur les points fixes, instructions de montage etc.

Sous réserve de modifications dues au procédé de fabrication.

UTILISATION

Convient pour:

- Diminuer les contraintes mécaniques et thermiques sur les tuyauteries et les systèmes annexes:
  - Pompes
  - Compresseurs
  - Moteurs
- Absorber les vibrations et le bruit
- Compenser des mouvements axiaux, latéraux et angulaires
- Remédier aux défauts d'alignement

AGRÉMENTS

- CE (DESP 2014/68/EU)
- Bureau Veritas
- DNV GL® / DNV®
- Lloyd's Register of Shipping
- TÜV Süd (KTA)
- Eau potable

ACCESSOIRES

- Anneau de tenue au vide
- Tube de guidage
- Housse de protection au feu
- Capot de protection
- Tube de protection

DIMENSIONS PROGRAMME STANDARD

DN	BL mm	Pression bar	Ø d_i Diam. int. du soufflet Ø mm	Ø C surf. d'étanchéité ext. Ø mm	Ø E surf. d'étanchéité int. Ø mm	Ø W* Diam. des ondes Ø mm	PN Perçage des brides EN 1092	Ø D Diam. ext. de la bride Ø mm	b Epais. de la bride mm
25	130	16	31 ± 3	72	39	88	16	115	16
32	130	16	31 ± 3	72	39	88	16	140	16
40	130	16	39 ± 3	81	45	96	16	150	16
50	130	16	49 ± 3	95	56	107	16	165	16
65	130	16	65 ± 3	115	72	123	16	185	18
80	130	16	77 ± 3	127	84	135	16	200	20
100	130	16	100 ± 3	151	109	160	16	220	20
125	130	16	127 ± 3	178	133	184	16	250	22
150	130	16	153 ± 3	206	161	212	16	285	22
200	130	10	202 ± 3	260	209	260	10	340	25
250	130	10	252 ± 3	313	262	313	10	395	25
300	130	10	303 ± 3	363	312	363	10	445	25

*Sans pression. A partir du DN 200, livrable également en pression nominale PN16.
Autres dimensions de brides sur demande.

MOUVEMENTS / SURF. ACTIVES DES SOUFFLETS

DN	Δ ax Mouvement axial Compression - mm	Elongation + mm	Δ lat Mouvement latéral ± mm	Δ ang* Mouvement angulaire ± ∢ degré	A** Section active pour 16 bar cm^2	Dépres. admis. sans anneau de tenue au vide en long. de montage bar absolu	Poids Env. kg
25	35	10	15	25	8	–	2,2
32	35	10	15	25	8	0,6	3,3
40	35	10	15	25	9	0,6	3,8
50	35	10	15	25	19	0,6	4,5
65	35	10	15	25	33	0,7	5,2
80	30	10	15	20	53	0,65	7,1
100	30	10	15	15	98	0,6	8,0
125	30	10	15	15	103	0,75	10,5
150	30	10	15	10	203	0,65	12,8
200	25	10	15	7	379	0,7	18,2
250	25	10	15	6	525	0,7	23,7
300	20	10	15	5	769	0,8	30,4

*Possibilité de plus grands mouvements angulaires Δ en longueur de montage compressée.
**La section active du soufflet est une valeur théorique.
En cas de mouvements simultanés: Nous consulter.

EXÉCUTION

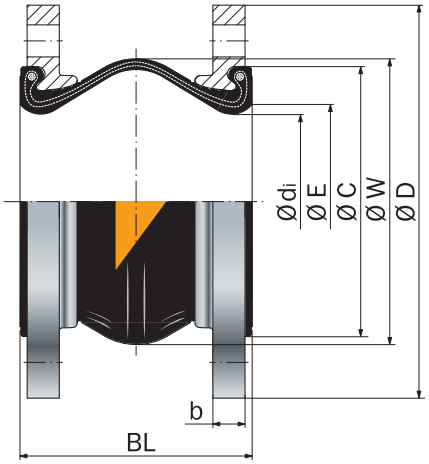

Type R-1

Compensateur universel, sans tirant