STENFLEX®

COMPENSATEUR ÉLASTOMÈRE TYPE R-2

LONGUEUR 130 MM

COMPENSATEUR LATÉRAL DN 25 – DN 300

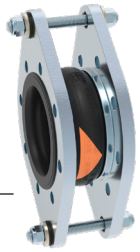

CONCEPTION TYPE R-2 / SOUFFLET ÉLASTOM. PN 16

- Compensateur latéral, constitué d'un soufflet élastomère à onde plate et de brides tournantes avec tirants limiteurs d'élongation pour compenser les forces de réaction engendrées par la pression intérieure.
- Soufflet à onde plate, moulé, proposé en plusieurs qualités d'élastomère
- Trame en fibres synthétiques
- Collet de bride en caoutchouc renforcé fil d'acier, servant de joint
- Résistivité 10^3 jusqu'à 10^6 Ohm (DIN IEC 93, VDE 0303-30)

Qualité d'élastomère*	EPDM	NBR	CIIR
Couleur du marquage	Orange	Rouge	Blanc
Domaines d'utilisation	Eau chaude, acides, bases	produits contenant des hydrocarbures	Eau potable

*Vérifier la résistance de l'élastomère par rapport à la température et au fluide.
En cas de doute, nous consulter.

Propriétés	
max. pression	16 bar*
max. Température	+100 °C
Pression d'éclatement	≥ 48 bar
Fonctionnement sous vide	DN 25 – 50 sans anneau de tenue au vide DN 65 – 300 avec anneau de tenue au vide

En cas de coups de bélier, réduire la pression de service maxi de 30 %.
*Tenir compte de la réduction de pression due à la température (voir annexe technique).

BRIDES

- Brides avec épaulement stabilisateur et logement pour les tirants
- Trous de fixation pour vis standard, DN 25 à trous taraudés
- Gorge spéciale pour maintien du soufflet

	Standard	**Autres**
Perçages	EN 1092	ANSI, BS etc. Dimensions des perçages : voir annexe technique p. 213 à 215
Matériaux	1.0038 (S235JR)	1.4541, 1.4571
Protection anti-corrosion	Électro-zingage	Galvanisation à chaud, peinture spéciale, revêtement spécial etc.

REMARQUES

Respecter les indications techniques telles que forces de réaction, raideur, charge sur les points fixes, instructions de montage etc.

Sous réserve de modifications dues au procédé de fabrication.

UTILISATION

Convient pour:

- Diminuer les contraintes mécaniques et thermiques sur les tuyauteries et les systèmes annexes:
  - Pompes
  - Compresseurs
  - Moteurs
- Absorber les vibrations et le bruit
- Compenser les mouvements latéraux
- Remédier aux défauts d' alignement
- Compenser les affaissements des sols

TIRANTS LIMITEURS D'ÉLONGATION

- DN 25 – DN 150 Tiges filetées dans logements en caoutchouc anti-bruit
- DN 200 – DN 300 Tiges filetées dans rondelles sphériques

Matériaux

Standard: Tirants en acier 8.8
Autres: Aciers inoxydables

Protection anti-corrosion

Standard: Électro-zingage
Autres: Galvanisation à chaud

AGRÉMENTS

- CE (DESP 2014/68/EU)
- Bureau Veritas
- DNV GL® / DNV®
- Lloyd's Register of Shipping
- TÜV Süd (KTA)
- Eau potable

DIMENSIONS PROGRAMME STANDARD

DN	BL mm	Pression bar	Ø d_i Diam. int. du soufflet Ø mm	Ø C surf. d'étanchéité ext. Ø mm	Ø E surf. d'étanchéité int. Ø mm	Ø W* Diam. des ondes Ø mm	PN Perçage des brides EN 1092	Ø D Diam. ext. de la bride Ø mm	b Epais. de la bride mm	H Hauteur de la bride mm
25	130	16	31 ± 3	72	39	88	16	115	16	210
32	130	16	31 ± 3	72	39	88	16	140	16	220
40	130	16	39 ± 3	81	45	96	16	150	16	230
50	130	16	49 ± 3	95	56	107	16	165	16	240
65	130	16	65 ± 3	115	72	123	16	185	18	260
80	130	16	77 ± 3	127	84	135	16	200	20	300
100	130	16	100 ± 3	151	109	160	16	220	20	350
125	130	16	127 ± 3	178	133	184	16	250	22	385
150	130	16	153 ± 3	206	161	212	16	285	22	420
200	130	10	202 ± 3	260	209	260	10	340	25	465
250	130	10	252 ± 3	313	262	313	10	395	25	520
300	130	10	303 ± 3	363	312	363	10	445	25	570

*Sans pression.
A partir du DN 200, livrable également en pression nominale PN16.

MOUVEMENTS/EXÉCUTION DES BRIDES

DN	Δ lat Mouvement latéral ± mm	Dépres. admis. sans anneau de tenue au vide en long. de montage bar absolu	Poids Env. kg
25	15	–	4,5
32	15	0,6	5,1
40	15	0,6	5,6
50	15	0,6	6,3
65	15	0,7	7,7
80	15	0,65	10,5
100	15	0,6	12,5
125	15	0,75	16,5
150	15	0,65	19,2
200	15	0,7	22,0
250	15	0,7	26,8
300	15	0,8	32,3

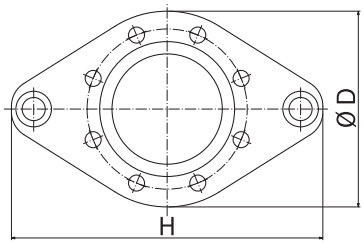

DN 25 – DN 150

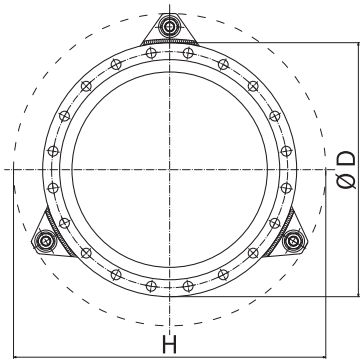

DN 200 – DN 300

Le nombre des tirants dépend de la pression

ACCESSOIRES

- Anneau de tenue au vide
- Tube de guidage
- Housse de protection au feu
- Capot de protection
- Tube de protection

EXÉCUTION

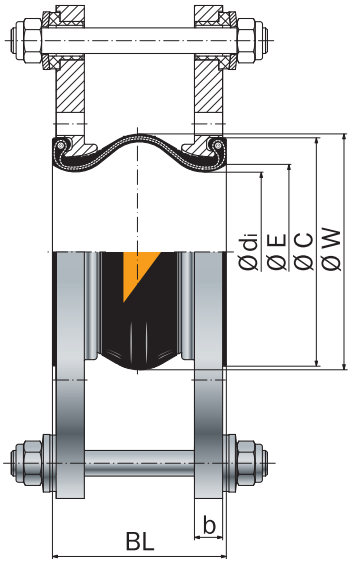

DN 25 – DN 150

Type R-2

Tirants limiteurs d'élongation logés dans des anneaux en caoutchouc amortissant le bruit

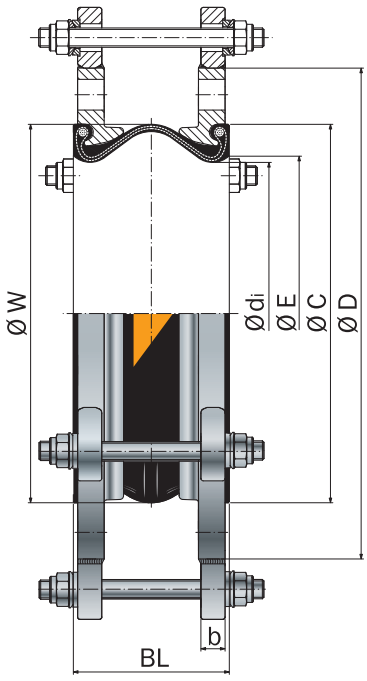

DN 200 – DN 300

Type R-2

Tirants limiteurs d'élongation logés dans des douilles sphériques et bagues coniques