STENFLEX®

# COMPENSATEUR ÉLASTOMÈRE TYPE RS-2

**RÉSISTANT AU FEU**

## COMPENSATEUR LATÉRAL
## DN 25 – DN 300

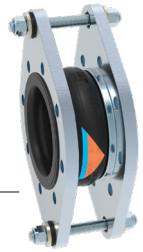

## CONCEPTION TYPE RS-2 / SOUFFLET ÉLASTOM. PN 16

- Compensateur latéral, constitué d'un soufflet élastomère avec brides tournantes et tirants limiteurs d'élongation pour compenser les forces de réaction engendrées par la pression intérieure
- Soufflet à onde plate, moulé, proposé en plusieurs qualités d'élastomère
- Trame en fibres acier
- Collet en élastomère renforcé d'un anneau acier, servant de joint
- Résistivité < 100 Ohm (DIN IEC 93, VDE 0303-30)

| **Qualité d'élastomère*** | EPDM | NBR |
|---|---|---|
| **Couleur du marquage** | Orange / Bleu | Rouge / Bleu |
| **Domaines d'utilisation** | Eau chaude, acides, bases | Huile |

*Vérifier la résistance de l'élastomère par rapport à la température et au fluide.
En cas de doute, nous consulter.

| **Propriétés** | |
|---|---|
| max. pression | 16 bar* |
| max. Température | +130 °C |
| Pression d'éclatement | ≥ 50 bar |
| Fonctionnement sous vide | DN 25 – 50 sans anneau de tenue au vide<br>DN 65 – 300 avec anneau de tenue au vide |

En cas de coups de bélier, réduire la pression de service maxi de 30 %.
*Tenir compte de la réduction de pression due à la température (voir annexe technique).

## BRIDES

- Brides tournantes avec anneau stabilisateur et logements pour les tirants
- Trous de fixation pour vis standard, le DN 25 avec trous taraudés
- Gorge spéciale pour maintien du soufflet

| | **Standard** | **Autres** |
|---|---|---|
| **Perçages** | EN 1092 | ANSI, BS etc. Dimensions des perçages : voir annexe technique p. 213 à 215 |
| **Matériaux** | 1.0038 (S235JR) | 1.4541, 1.4571 etc. |
| **Protection anti-corrosion** | Électro-zingage | Galvanisation à chaud, peinture spéciale, revêtement spécial etc. |

## REMARQUES

Respecter les indications techniques telles que forces de réaction, raideur, charge sur les points fixes, instructions de montage et d'utilisation.

Sous réserve de modifications dues au procédé de fabrication.

Les produits chimiques utilisés pour le traitement de l'eau (dans les installations de chauffage et les circuits de refroidissement en particulier) peuvent attaquer les matériaux du compensateur élastomère. En vertu de la directive VDI 2035 et de VGB R455, le fabricant des produits chimiques est tenu d'indiquer que les produits chimiques ne risquent pas d'endommager les matériaux du compensateur.

## UTILISATION

Convient pour :

- Diminuer les contraintes mécaniques et thermiques sur les tuyauteries et les systèmes annexes:
  - Pompes
  - Compresseurs
  - Moteurs
- Absorber les vibrations et le bruit sur:
  - Les unités industrielles
  - Les circuits de refroidissement et de lubrification
- Compenser les mouvements latéraux
- Remédier aux défauts d'alignement
- Respecter les consignes de sécurité incendie
- La construction navale
- Les installations d'eau chaude sanitaire

### TIRANTS LIMITEURS D'ÉLONGATION

- DN 25 – DN 150 Tirants logés dans des douilles en caoutchouc
- DN 200 – DN 300 Tirants logés dans des bagues coniques et rondelles sphériques

**Matériaux**

Standard: Tirants en acier 8.8
Autres: Aciers inoxydables

**Protection anti-corrosion**

Standard: Électro-zingage
Autres: Galvanisation à chaud

# DIMENSIONS PROGRAMME STANDARD

| DN | BL mm | Pression bar | Ø $d_i$ Diam. int. du soufflet Ø mm | Ø C surf. d'étanchéité ext. Ø mm | Ø E surf. d'étanchéité int. Ø mm | Ø W* Diam. des ondes Ø mm | PN Perçage des brides EN 1092 | Ø D Diam. ext. de la bride Ø mm | b Epais. de la bride mm | H Hauteur de la bride mm |
|---|---|---|---|---|---|---|---|---|---|---|
| 25 | 130 | 16 | 31 ± 3 | 72 | 39 | 88 | 16 | 115 | 16 | 210 |
| 32 | 130 | 16 | 31 ± 3 | 72 | 39 | 88 | 16 | 140 | 16 | 220 |
| 40 | 130 | 16 | 39 ± 3 | 81 | 45 | 96 | 16 | 150 | 16 | 230 |
| 50 | 130 | 16 | 49 ± 3 | 95 | 56 | 107 | 16 | 165 | 16 | 240 |
| 65 | 130 | 16 | 65 ± 3 | 115 | 72 | 123 | 16 | 185 | 18 | 260 |
| 80 | 130 | 16 | 77 ± 3 | 127 | 84 | 135 | 16 | 200 | 20 | 300 |
| 100 | 130 | 16 | 100 ± 3 | 151 | 109 | 160 | 16 | 220 | 20 | 350 |
| 125 | 130 | 16 | 127 ± 3 | 178 | 133 | 184 | 16 | 250 | 22 | 385 |
| 150 | 130 | 16 | 153 ± 3 | 206 | 161 | 212 | 16 | 285 | 22 | 420 |
| 200 | 130 | 10 | 202 ± 3 | 260 | 209 | 260 | 10 | 340 | 25 | 465 |
| 250 | 130 | 10 | 252 ± 3 | 313 | 262 | 313 | 10 | 395 | 25 | 520 |
| 300 | 130 | 10 | 303 ± 3 | 363 | 312 | 363 | 10 | 445 | 25 | 570 |

*Sans pression. A partir du DN 200, livrable également en pression nominale PN16.
Autres dimensions de brides sur demande.

## AGRÉMENTS

- CE (DESP 2014/68/EU)
- Bureau Veritas
- DNV GL® / DNV®
- Lloyd's Register of Shipping
- TÜV/DIN 4809 (DN 25 – 200)
- TÜV Süd (KTA)
- MED
- American Bureau of Shipping

## ACCESSOIRES

- Anneau de tenue au vide
- Tube de guidage
- Capot de protection
- Tube de protection

# MOUVEMENTS / EXÉCUTION DES BRIDES

| DN | Δ lat Mouvement latéral ± mm | Dépres. admis. sans anneau de tenue au vide en long. de montage bar absolu | Poids Env. kg |
|---|---|---|---|
| 25 | 15 | – | 4,9 |
| 32 | 15 | 0 | 5,1 |
| 40 | 15 | 0,2 | 5,6 |
| 50 | 15 | 0,2 | 6,3 |
| 65 | 15 | 0,4 | 7,7 |
| 80 | 15 | 0,4 | 10,4 |
| 100 | 15 | 0,4 | 12,4 |
| 125 | 15 | 0,4 | 16,5 |
| 150 | 15 | 0,4 | 19,2 |
| 200 | 15 | 0,4 | 22,0 |
| 250 | 15 | 0,5 | 30,0 |
| 300 | 15 | 0,6 | 37,0 |

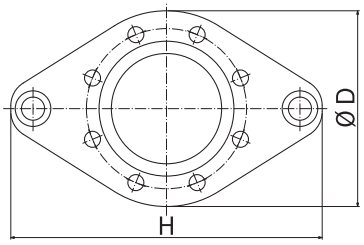


DN 25 – DN 150

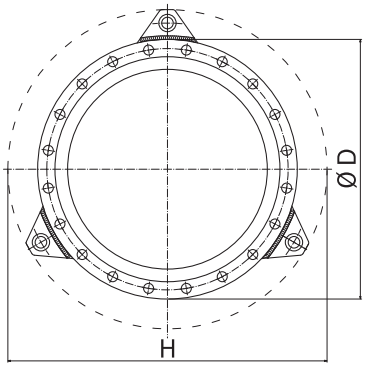


DN 200 – DN 300

Le nombre de tirants dépend de la pression

# EXÉCUTION

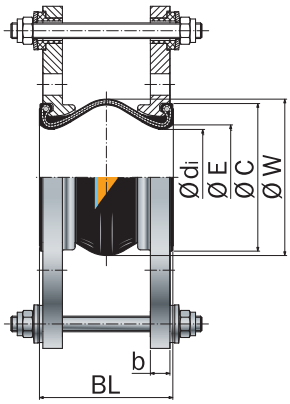


DN 25 – DN 150

**Type RS-2**

Tirants limiteurs d'élongation, logés dans des douilles caoutchouc

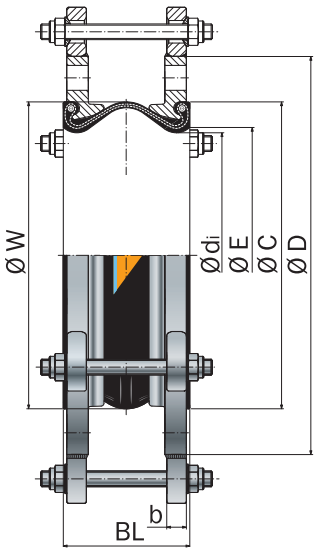


DN 200 – DN 300

**Type RS-2**

Tirants limiteurs d'élongation logés dans des bagues coniques